# SEZNAM

## náhradních součástí

# MOPED S 11

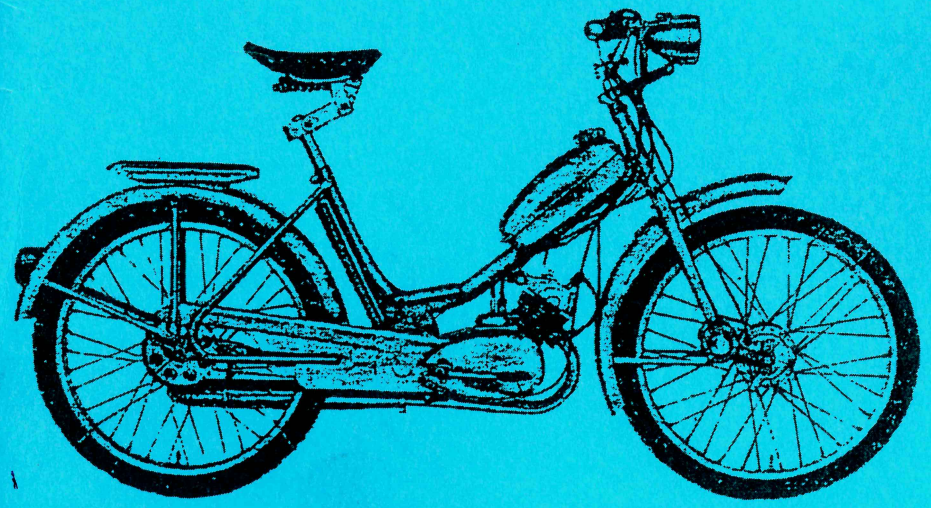

VÝROBCE: VELO-STADION, N. P., RAKOVNÍK

DOPRAVNÍ
1958
NAKLADATELSTVÍ

# SEZNAM NÁHRADNÍCH DÍLŮ MOPEDU STADION S 11

**Motor Jawa 50 ccm** **Typ 552**

| | |
|---|---|
| Obsah válce: | 49,8 ccm |
| Výkon: | 1,5 ks při 5000 ot/min. |
| Konstrukce: | Vývojové středisko VELO ROKYCANY<br>Závody 9. května, n. p., PRAHA |
| Výrobce: | VELO-STADION n. p.,<br>Rakovník |

DOPRAVNÍ NAKLADATELSTVÍ — 1958

## PODMÍNKY PRO PROVOZ MOPEDŮ NA SILNICÍCH

Ministerstvo vnitra stanovilo podle § 113 odst. 2 vyhlášky č. 145/1956 Ú. l., o provozu na silnicích, tyto podmínky pro provoz Mopedů:

1. Moped smí řídit tělesně a duševně k tomu způsobilá osoba starší 15 let, která je obeznámena s předpisy o provozu na silnicích. K řízení Mopedu se nevyžaduje řidičské oprávnění.

2. V provozu na silnici platí pro řidiče Mopedu ustanovení části II. vyhlášky č. 145/1956 Ú. l., o provozu na silnicích, pokud se vztahují na řidiče motorových vozidel. Tato ustanovení jsou též uvedena ve výtahu z pravidel silničního provozu, který je vydáván s dokladem k Mopedu při koupi Mopedu.

3. Řidič může na Mopedu vézt dítě mladší 7 let, je-li Moped vybaven zvláštním sedadlem se stupačkami, umístěným před řidičem.

4. Řidič je povinen mít při jízdě u sebe doklad k Mopedu a na požádání jej předložit dopravním orgánům. Při zcizení Mopedu (prodej, darování apod.) musí být tento doklad předán novému držiteli. Mopedy nepodléhají evidenci u dopravních inspektorátů veřejné bezpečnosti a nepřiděluje se pro ně poznávací značka.

5. Držitel Mopedu je povinen vydávat si za ztracený, zničený nebo znehodnocený doklad k Mopedu duplikát u výrobního podniku Velo Stadion, národní podnik, Rakovník; v žádosti uvede výrobní číslo Mopedu a motoru, jakož i v které prodejně (po případě od koho) a kdy Moped nabyl.

(Úřední list ČSR, částka 108 7. 11. 1957.)



## Seznam záručních opraven MOPED-STADION

Mototechna
NÁRODNÍ PODNIK

| | Telefon |
|---|---|
| Mototechna, opravna motocyklů, Praha XI., Jeseniova 56 | 220551 až 54 |
| Mototechna, Vlašim, Žižkovo náměstí 141 | 308 |
| Mototechna, Benešov, Mírové náměstí 40 | 730 |
| Mototechna, Beroun, Stalinova 29 | 453 |
| Mototechna, Kolín, Stalingradská 417 | 2716 |
| Mototechna, Kutná Hora, Stalinova 309 | 779 |
| Mototechna, Mělník, Švermova 108 | 437 |
| Mototechna, Mladá Boleslav, Stalinova 760 | 2190 |
| Mototechna, Poděbrady, Stalinova 361 | 997 |
| Mototechna, Příbram, Štefánikovo náměstí 330 | 701 |
| Mototechna, Rakovník, Palackého 78 | 332 |
| Mototechna, Kladno, Ul. J. Hory 2566 | 3813 |
| Mototechna, Český Brod, Komenského 136 | 428 |
| Mototechna, České Budějovice, Riegrova 45 | 4642 |
| Mototechna, Tábor, Gottwaldova 1178 | 2637 |
| Mototechna, Třeboň, Husova 17 | 52 |
| Mototechna, Strakonice, Dimitrova 162 | 562 |
| Mototechna, Písek, náměstí Svobody 31 | 2563 |
| Mototechna, Plzeň, Leninova 73 | 4912 |
| Mototechna, Horažďovice, čp. 366 | 39 |
| Mototechna, Březnice, Náměstí 5 | 19 |
| Mototechna, Karlovy Vary-Bohatice, Příkopní 352 | 2087 |
| Mototechna, Cheb, Karla Marxe 44 | 151 |
| Mototechna, Mariánské Lázně, Družstevní 406 | 2027 |
| Mototechna, Chomutov, Beethovenova 52 | 2356 |
| Mototechna, Litoměřice, Mírové náměstí 25 | 2559 |
| Mototechna, Žatec, Hošťálkovo náměstí 63 | 309 |
| Mototechna, Teplice-Lázně, Dlouhá 34 | 4103 |
| Mototechna, Děčín IV., Labské nábřeží 310 | 3050 |
| Mototechna, Roudnice n. L., Stalinova 316 | 287 |
| Mototechna, Ústí n. L., Tovární 35 | 3011-14 |
| Mototechna, Liberec, Zhořelecká 14 | 3482 |
| Mototechna, Mnichovo Hradiště, Jiráskova 610 | 229 |
| Mototechna, Česká Lípa, Ulice 5. května 798 | 229 |
| Mototechna, Varnsdorf, Lidická 495 | 167 |
| Mototechna, Turnov, Kudrnáčova 42 | 113 |
| Mototechna, Hradec Králové VIII., Moravské předměstí | 6864 |
| Mototechna, Náchod, Komenského 266 | 397 |
| Mototechna, Chlumec nad Cidlinou, Stalinova 80 | 17 |

| | Telefon |
|---|---|
| Mototechna, Nová Paka, Rudé armády 330 | 297 |
| Mototechna, Dvůr Králové nad Labem, Náměstí odboje 307 | 270 |
| Mototechna, Králíky, Ulice Jana Opletala 129 | 95 |
| Mototechna, Pardubice, Štrossova 238 | 2410 |
| Mototechna, Čáslav, Koudelova 354 | 12 |
| Mototechna, Jihlava-Bedřichov, Smetanova 1 | 3261 |
| Mototechna, Havlíčkův Brod, Malinovského 151 | 2396 |
| Mototechna, Moravské Budějovice, Na Příkopech 325 | 88 |
| Mototechna, Velké Meziříčí, U Světlé 20 | 84 |
| Mototechna, Brno-Židenice, Gebauerova (jen Jawa CZ 250 a 350 a Jawa 50) | 756-82 |
| Mototechna, Moravská Třebová, Moskevská 53 | 268 |
| Mototechna, Svitavy, Sokolovská 3 | 584 |
| Mototechna, Znojmo, Sokolovská 29 | 2278 |
| Mototechna, Boskovice, Komenského 53 | 410 |
| Mototechna, Velká Bíteš, Náměstí Rudé armády 16 | 123 |
| Mototechna, Olomouc, Třída Jiřího Wolkera 26 | 4889 |
| Mototechna, Přerov, Trávník 27 | 2754 |
| Mototechna, Zábřeh, Gottwaldova 18 | |
| Mototechna, Uherské Hradiště-Rybárny, Rybářská | 42 a 350 |
| Mototechna, Gottwaldov, Stalinova 47 | 2640 |
| Mototechna, Vsetín, Smetanova 1034 | 912 |
| Mototechna, Kroměříž, Komenského 373 | 564 |
| Mototechna, Hodonín, Stalingradská 93 | 382 |
| Mototechna, Kyjov, Třída Rudé armády 669 | 507 |
| Mototechna, Ostrava-Kunčičky, Frýdecká 282 | 30372 |
| Mototechna, Krnov, Opavská 23 | 320 |
| Mototechna, Místek, Frýdlantská 57 | 702 |
| Mototechna, Opava, Olomoucká 3 | 2815 |
| Mototechna, Nový Jičín, Rudé armády 38 | 709 |
| Mototechna, Bratislava, Jánská 3 | 459-89 |
| Mototechna, Trnava, Ulice Petra Jilemnického č. 46 | 2030 |
| Mototechna, Nitra, Robotnická 2 | 2404 |
| Mototechna, Levice, Sládkovičova 18 | 415 |
| Mototechna, Nové Zámky, Růžová 7 | 2284 |
| Mototechna, Banská Bystrica, Žlté piesky | 3197 |
| Mototechna, Ilava, Ulica Ľudovíta Štúra 331 | 298 |
| Mototechna, Ružomberok, Ulica čs. armády 27 | 2459 |
| Mototechna, Košice, Náměstí J. Krále 8 | 20942, 20943 |
| Mototechna, Poprad III, č. 146 | 175 |
| Mototechna, Spišská Nová Ves, Na Riadku V. Širokého | 74 |
| Mototechna, Prešov, Leningradská 23 | 3501 |
| Mototechna, Prešov, Budovatelská 34 | 2430 |



Katalog je sestaven podle konstrukčních skupin, uvedených na straně 7.

Jednotlivé náhradní díly jsou v každé skupině číslovány pořadovým číslem, shodným s číslem na obrázku, číslem výkresu a Mototechny.

U každé součástky je uveden počet kusů na jedno sestavení.

Úplné sestavení čísel na konci katalogu je sestaveno následovně:

Velo Stadion = Mototechna, str. 58—62.

Mototechna = Velo Stadion, str. 63—67.

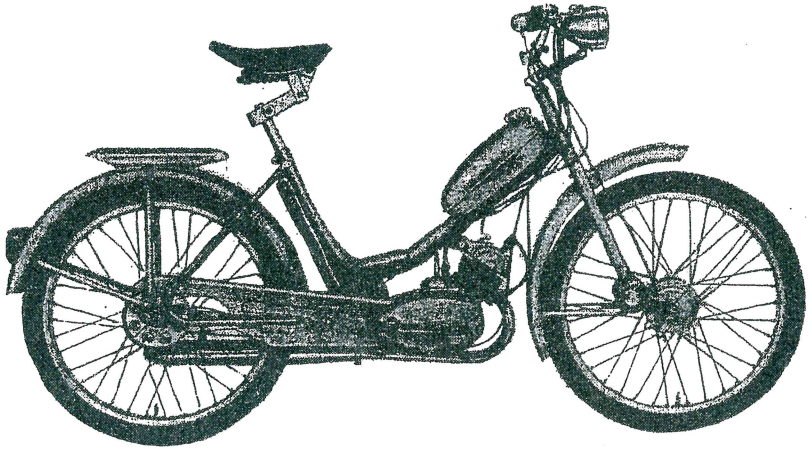



## OBSAH KATALOGU


| Název | Skupina | Označení | Číslo Mototechny | Strana |
|---|---|---|---|---|
| Motor | skříň motoru | 552-11-110/210 | 638-01 . . | 8—9 |
| | klikové ústrojí | 551-12-100 | 638-02 . . | 10—11 |
| | válec s vložkou | 552-13-030 | 638-03 . . | 12—13 |
| | karburátor | 552-16-000 | 4-64- . . . | 14—15 |
| | převody a kliky | 551-22-010 | 638-05 . . | 16—17 |
| | šlapátka a díly | 551-22-010 | 638-05 . . | 18—19 |
| | řazení | 551-24-011 | 638-06 . . | 20—21 |
| | spojka | 551-28-010 | 638-07 . . | 22—23 |
| | výfukové potrubí a tlumič | 552-01-010 | 638-11 . . | 24—25 |
| Chassis | rám | Rc2-28/501 | 638-21 . . | 26—27 |
| | zadní blatník | Rc2-28/127 | 638-22 . . | 28—29 |
| | sedlo | Rc2-12/1 | 638-27 . . | 32—35 |
| | nádrž na palivo | Rc2-28/194 | 638-26 . . | 36—37 |
| | stojánek | Rc2-28/40 | 638-21 . . | 30—31 |
| Řízení | přední vidlice a hlavové složení | Rc2-197/620 | 638-41 . . | 38—39 |
| | přední blatník | Rc2-28/128 | 638-42 . . | 40—41 |
| | řídítko s ovládacími elementy | Rc2-28/692 | 638-43 . . | 42—43 |
| | bowdeny | 551-46-050 | 638-43 . . | 44—45 |
| Kola | přední kolo | 551-51-100 | 638-51 . . | 46—47 |
| | doplňky k zadnímu kolu | 551-56-012 | 638-52 . . | 48—49 |
| Elektro-výzbroj | kabely | Rc2-350/531 | 638-72 . . | 50—51 |
| | magnetické dynamo a díly | 202-8002.95 | 0-78-500 | 50—51 |
| | světlomet | 3348 | 638-6501 | 30—31 |
| | koncové světlo s odrazkou | Rc2-26/291 | 638-66 . . | 52—53 |
| Výstroj a doplňky | nosič zavazadel | Rc2-101/371 | 638-22 . . | 54—55 |
| | nástroje | | 638-71 . . | 56—57 |
| | hustilka | 99-9040.05 | 3-43-624 | 54—55 |
| | zvonek | | | 30—37 |
| | chránič řetězu | Rc2-28/553 | 638-31 . . | 54—55 |


Číselník:

Stadion = Mototechna
Mototechna = Stadion

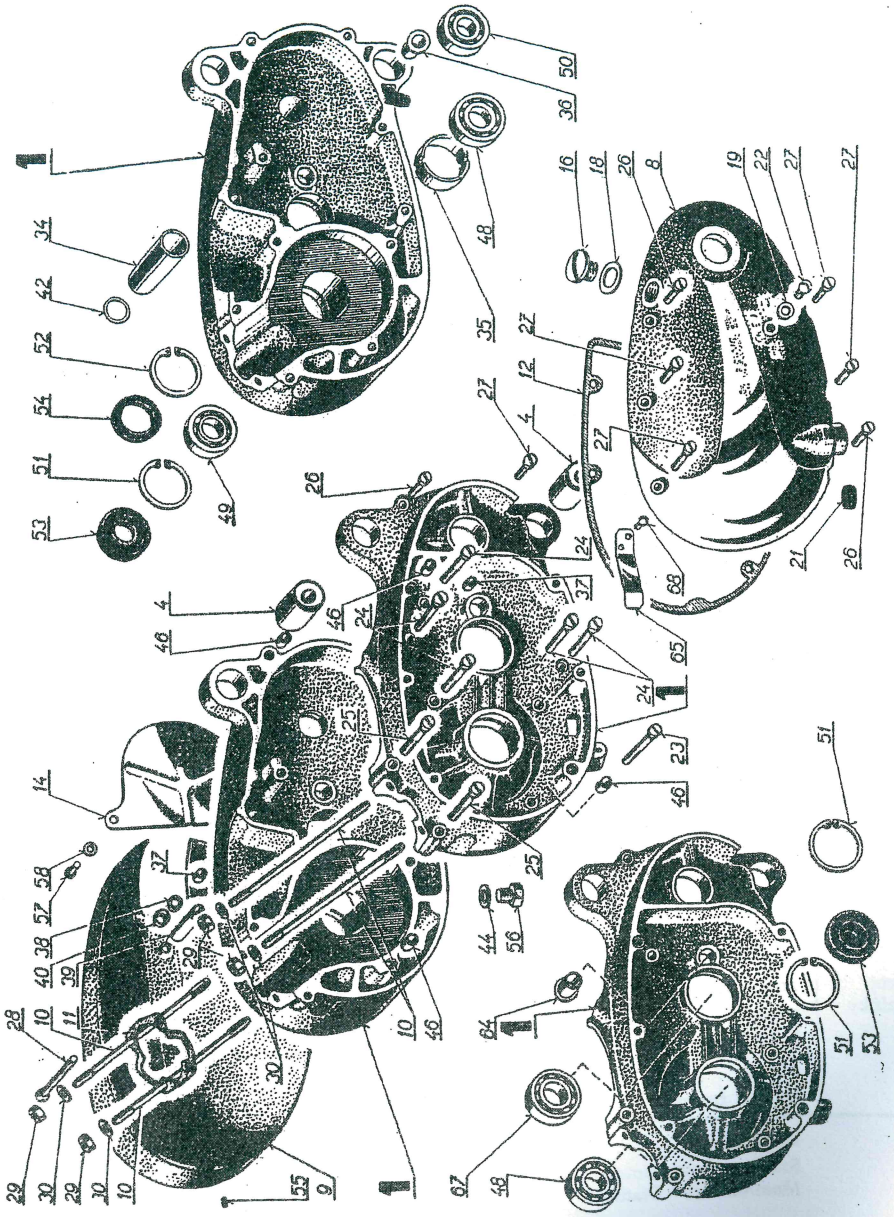



## Podskupina: MOTOROVÁ SKŘÍŇ

| Pol. | Výrobní označení | Pojmenování | Kusů | Obchodní číslo Mototechny |
|---|---|---|---|---|
| — | 552-10-000 | Kompletní motor (bez klik a výfuků) | | 638-0100 |
| 1 | 552-11-110/210 | **Pravá a levá polovina skříně** | 1 | 638-0101 |
| 4 | 552-11-027 | Pouzdrový závěs | 2 | 7-24-001 |
| 6 | 551-11-010 | **Levé víko úplné** | 1 | 638-0103 |
| 8 | 551-11-015 | Levé víko | 1 | 638-0104 |
| 9 | 551-11-021 | Pravé víko | 1 | 638-0105 |
| 10 | 551-11-022 | Zavrtaný šroub | 4 | 638-0106 |
| 11 | 551-11-024 | Těsnění pod válec | 1 | 7-36-175 |
| 12 | 551-11-025 | Těsnění levého víka | 1 | 7-36-176 |
| 14 | 551-10-013 | Kryt | 1 | 638-0108 |
| 16 | 351-11-201 | Zátka M 14×1,5 | 1 | 613-0160 |
| 18 | 150-11-008 | Podložka | 1 | 5-12-650 |
| 19 | 150-11-061 | Těsnění | 1 | 4-83-003 |
| 21 | 152-22-03 | Těsnicí kroužek Gufero č. 110 Ø 8×16×7 | 1 | 7-09-953 |
| 22 | 6 11148 2100 | Šroub M 6×8 ČSN 02 1148 | 1 | 613-0162 |
| 23 | 6 11131 2085 | Šroub M 5×50 ČSN 02 1131 | 1 | 634-0117 |
| 24 | 6 11131 2083 | Šroub M 5×45 ČSN 02 1131 | 5 | 638-0110 |
| 25 | 6 93133 2083 | Šroub M 5×45 ČSN 31 3133.1 | 2 | 638-0111 |
| 26 | 6 93133 2077 | Šroub M 5×30 ČSN 31 3133.1 | 3 | 638-0112 |
| 27 | 6 93133 2075 | Šroub M 5×25 ČSN 31 3133.1 | 5 | 638-0113 |
| 28 | 6 11155 2089 | Šroub M 5×60 ČSN 02 1155 | 1 | 638-0114 |
| 29 | 6 11401 2006 | Matice M 6 ČSN 02 1401 | 4 | 616-1139 |
| 30 | 6 11735 0064 | Podložka 6,4 NJ 5,65 | 4 | 615-1156 |
| 34 | 551-11-111 | Pouzdro | 1 | 638-0116 |
| 35 | 551-11-112 | Rozpěrka | 1 | 638-0117 |
| 36 | 551-11-113 | Pouzdro | 1 | 638-0118 |
| 37 | 551-11-114 | Pouzdro | 2 | 638-0119 |
| 38 | 551-11-115 | Těsnění | 1 | 7-28-260 |
| 39 | 551-11-116 | Rozpěrka | 1 | 638-0120 |
| 40 | 551-11-117 | Víčko | 1 | 638-0121 |
| 42 | 551-22-047 | Těsnění | 1 | 7-28-255 |
| 44 | 353-11-114 | Těsnění | 1 | 5-12-652 |
| 46 | 359-11-2153 | Vodicí pouzdro | 4 | 638-0123 |
| 48 | 6 14636 6202 | Ložisko 6202z/C36 ČSN 02 4636 | 2 | 6-86-122 |
| 49 | 6 14636 6202 | Ložisko 6202/C36 ČSN 02 4636 | 1 | 6-86-202 |
| 50 | 6 00020 6201 | Ložisko 6201 ČSN 02 4636 | 1 | 6-86-201 |
| 51 | 6 12931 0035 | Pojistný kroužek 35×1,5 ČSN 02 2931 | 3 | 4-47-035 |
| 52 | 6 12931 0032 | Pojitsný kroužek 32×1,2 ČSN 02 2931 | 1 | 4-47-032 |
| 53 | 359-11-131 | Těsnicí kroužek Gufero Ø 35×15×7 | 2 | 7-10-313 |
| 54 | 6 24300 0119 | Těsnicí kroužek Gufero Ø 32×22×7 | 1 | 7-10-563 |
| 55 | 6 12143 0287 | Kolík 3×6 ČSN 02 2173 | 1 | 638-0125 |
| 56 | 6 11103 2169 | Šroub M 8×10 ČSN 02 1103 | 1 | 634-0135 |
| 57 | 6 11133 0102 | Šroub M 5×12 ČSN 02 1133 | 2 | 7-72-212/05 |
| 58 | 6 11735 0053 | Podložka 5,3 NJ 5,65 | 2 | 615-1155 |
| 64 | 551-11-211 | Pouzdro | 1 | 638-0126 |
| 65 | 551-11-212 | Pero | 2 | 638-0127 |
| 67 | 6 00020 6003 | Ložisko 6003 ČSN 02 4633 | 1 | 6-86-003 |
| 68 | 6 12301 0368 | Nýt 4×8 ČSN 02 2301.30 | 2 | 5-24-542 |

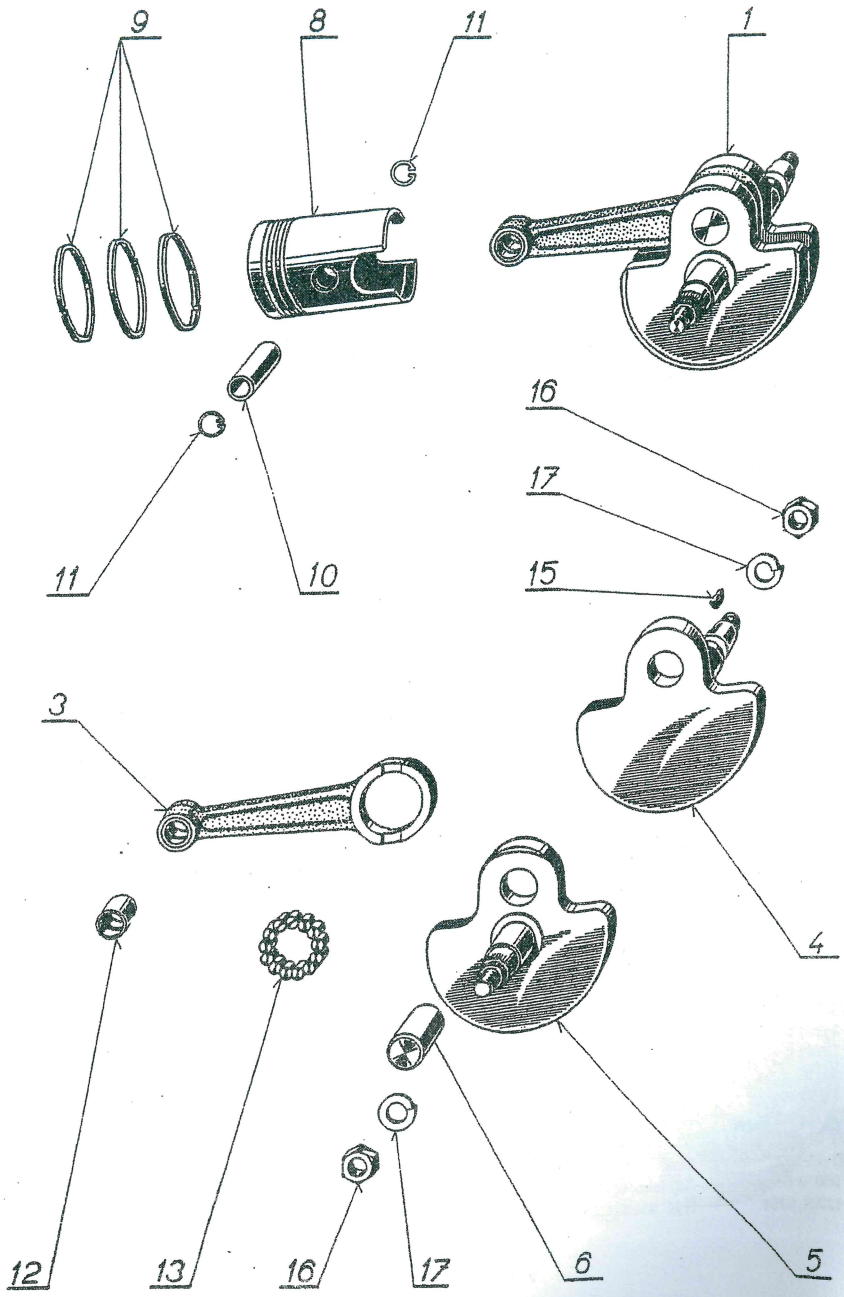




## Podskupina: KLIKOVÉ ÚSTROJÍ

| Pol. | Výrobní označení | Pojmenování | Kusů | Obchodní číslo Mototechny |
|---|---|---|---|---|
| 1 | 551-12-100 | **Klikové ústrojí úplné** | 1 | 638-0201 |
| 2 | | | | |
| 3 | | | | |
| 4 | | | | |
| 5 | | | | |
| 6 | | | | |
| 7 | | | | |
| 8 | 359-12-005 | Píst | 1 | 4-00-141/10 |
| 9 | 359-12-014 | Pístní kroužek | 3 | 3-55-380/20 |
| 10 | 359-12-024 | Pístní čep | 1 | 4-44-006/00 |
| 11 | 359-12-034 | Drátěná pojistka | 2 | 4-49-010 |
| 12 | 359-12-126 | Pouzdro | 1 | 634-0223 |
| 13 | | | | |
| 14 | | | | |
| 15 | 6 93385 0241 | Péro 2×2,6 ČSN 30 1555.11 | 1 | 638-0208 |
| 16 | 6 11401 1108 | Matice M 8×1 ČSN 02 1401 | 2 | 629-2136 |
| 17 | 6 11740 2082 | Podložka 8,2 ČSN 02 1740.05 | 2 | 634-2520 |

## ABNORMALNÍ DÍLY KLIKOVÉHO ÚSTROJÍ

| | | | | |
|---|---|---|---|---|
| | 359-12-006 | Píst s kolíčky, I. výbrus | 1 | 4-01-141/10 |
| | 359-12-007 | Píst s kolíčky, II. výbrus | 1 | 4-02-141/10 |
| | 359-12-008 | Píst s kolíčky, III. výbrus | 1 | 4-03-141/10 |
| | 359-12-009 | Píst s kolíčky, IV. výbrus | 1 | 4-04-141/10 |
| | 359-12-015 | Pístní kroužek I. výbrus, ∅ 38,25×2 | 1 | 3-55-382/20 |
| | 359-12-016 | Pístní kroužek II. výbrus, ∅ 38,50×2 | 1 | 3-55-385/20 |
| | 359-12-017 | Pístní kroužek III. výbrus, ∅ 38,75×2 | 1 | 3-55-387/20 |
| | 359-12-018 | Pístní kroužek IV. výbrus, ∅ 39×2 | 1 | 3-55-390/20 |

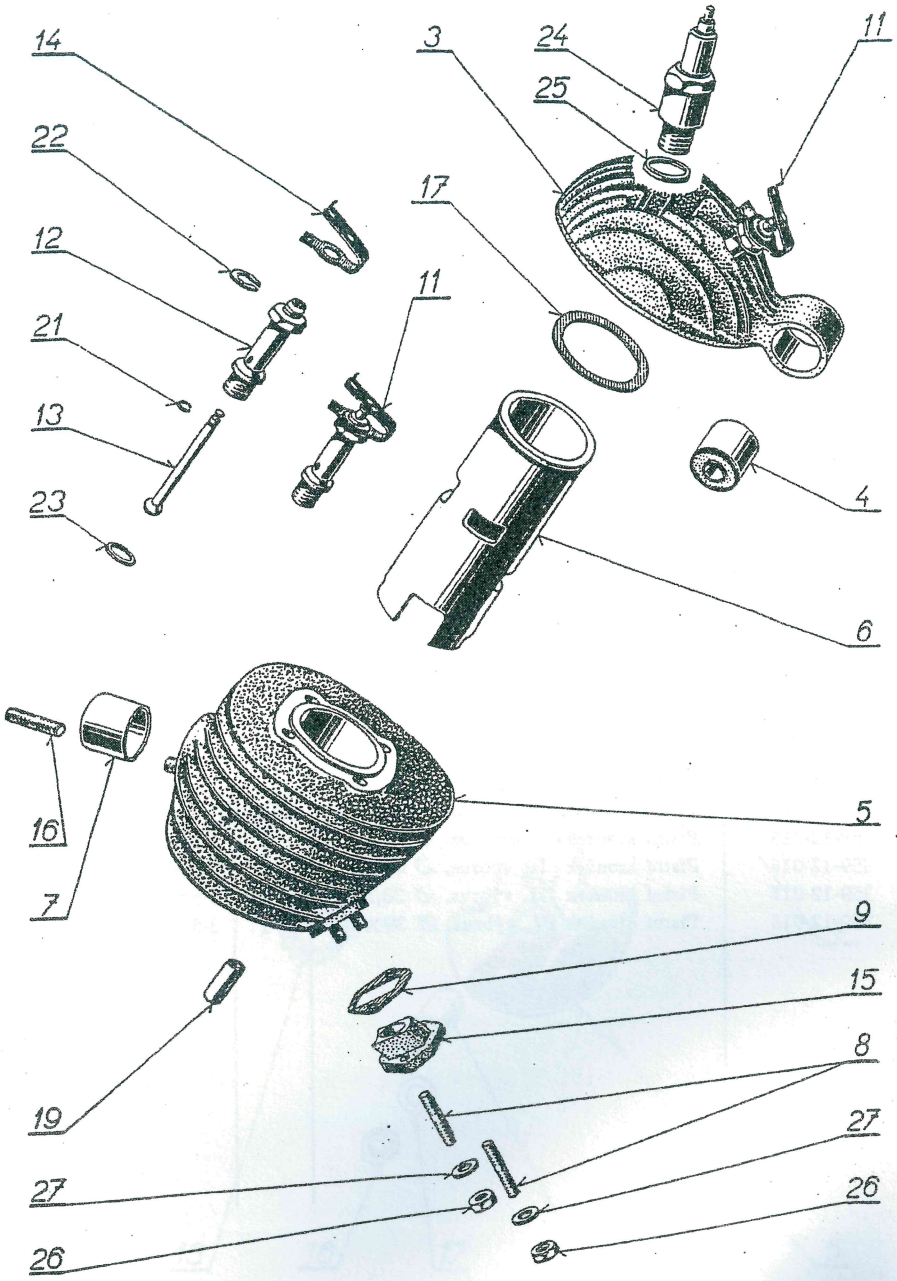




## Podskupina: VÁLEC S HLAVOU

| Pol. | Výrobní označení | Pojmenování | Kusů | Obchodní číslo Mototechny |
|---|---|---|---|---|
| 1 | | | | |
| 2 | | | | |
| 3 | 552-13-010 | Hlava válce úplná | 1 | 638-0301 |
| 4 | 552-11-027 | Pouzdrový závěs | 1 | 7-24-. . . |
| 5 | 552-13-030 | Válec s vložkou | 1 | 638-0303 |
| 6 | | | 1 | |
| 7 | 552-13-033 | Vložka výfuku | 1 | 638-0305 |
| 8 | 552-13-034 | Zavrtaný šroub | 2 | 638-0306 |
| 9 | 552-13-035 | Těsnění | 1 | 7-36-178 |
| 10 | | | | |
| 11 | 551-13-015 | Dekompresor úplný | 1 | 638-0308 |
| 12 | | | | |
| 13 | | | | |
| 14 | 551-13-018 | Péro | 1 | 638-0311 |
| 15 | 551-13-032 | Vložka ssání | 1 | 638-0312 |
| 16 | 551-13-033 | Zavrtaný šroub | 1 | 638-0313 |
| 17 | 551-13-042 | Těsnění hlavy | 1 | 5-03-261 |
| 18 | | | | |
| 19 | 359-13-013 | Vodicí pouzdro | 1 | 634-0311 |
| 20 | | | | |
| 21 | 6 12925 0004 | Pojistka 4 ČSN 02 2925 | 1 | 638-0315 |
| 22 | 6 12929 0007 | Kroužek 7 ČSN 02 2929.0 | 1 | 7-76-957 |
| 23 | ČSN 02 9318,2 | Těsnicí kroužek 10×14 | 1 | 5-13-808 |
| 24 | 6 94143 0195 | Svíčka 14/195 ČSN 30 4143 | 1 | 0-52-195 |
| 25 | 6 94149 0014 | Těsnění 14 ČSN 30 4149 | 1 | 5-13-121 |
| 26 | 6 11401 2005 | Matice M 5 ČSN 02 1401 | 2 | 613-4320 |
| 27 | 6 11735 0053 | Podložka 5,3 NJ 5,65 | 2 | 615-1155 |

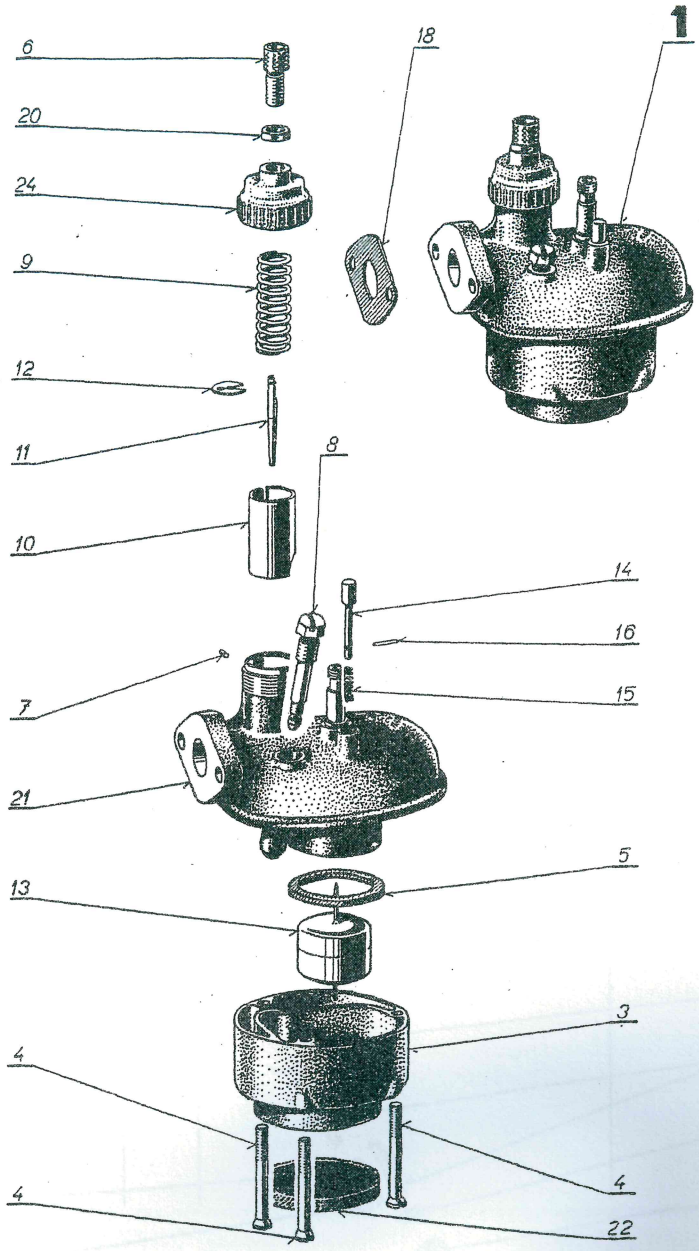




## Podskupina: KARBURÁTOR

| Pol. | Výrobní označení | Pojmenování | Kusů | Obchodní číslo Mototechny |
|---|---|---|---|---|
| 1 | 552-16-000 | **Karburátor PAL Jikov 2912 s čističem, Ø 35** | 1 | *4-64-101* |
| 2 | | | | |
| 3 | 552-16-010 | Těleso čističe vzduchu kompletní | 1 | 4-61-260 |
| 4 | 552-16-011 | Šroub M 4 | 3 | 4-65-716 |
| 5 | 552-16-012 | Těsnění | 1 | 4-65-712 |
| 6 | 552-16-013 | Vedení lanka | 1 | 4-65-706 |
| 7 | 552-16-014 | Kolík | 1 | 4-65-703 |
| 8 | 552-16-015 | Tryska | 1 | 4-65-707 |
| 9 | 552-16-016 | Pružina šoupátka | 1 | 4-65-710 |
| 10 | 552-16-017 | Šoupátko | 1 | 4-65-701 |
| 11 | 552-16-018 | Jehla | 1 | 4-65-704 |
| 12 | 552-16-019 | Pojistka | 1 | 4-65-708 |
| 13 | 552-16-020 | Plovák kompletní | 1 | 4-65-603 |
| 14 | 552-16-021 | Plnicí kolík | 1 | 4-65-702 |
| 15 | 552-16-022 | Pružina | 1 | 4-65-711 |
| 16 | 552-16-023 | Závlačka | 1 | 7-77-016/10 |
| 17 | | | | |
| 18 | 552-10-014 | Těsnění karburátoru | 1 | 7-36-177 |
| 19 | | | | |
| 20 | 359-16-012 | Matice | 1 | 4-65-004 |
| 21 | 552-16-025 | Šoupátková komora | 1 | 4-65-717 |
| 22 | | | | |
| 23 | | | | |
| 24 | 552-16-028 | Víko šoupátkové komory | 1 | 4-65-713 |

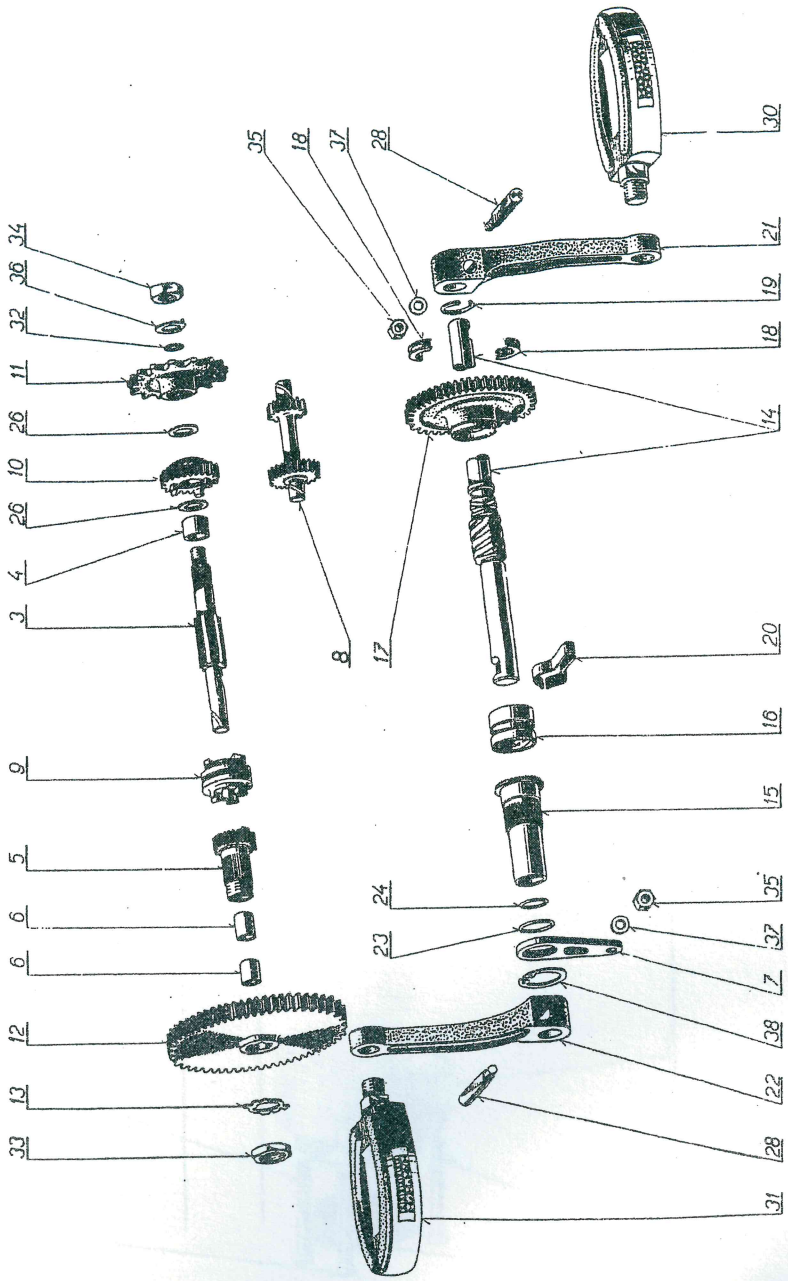




## Podskupina: PŘEVODY

| Pol. | Výrobní označení | Pojmenování | Kusů | Obchodní číslo Mototechny |
|---|---|---|---|---|
| 1 | | **Převody** | — | |
| 2 | | | | |
| 3 | 551-22-010 | Hřídel hlavní úplný | 1 | 638-0501 |
| 4 | | Pouzdro | 1 | |
| 5 | 551-22-020 | Kolo úplné | 1 | 638-0503 |
| 6 | | Pouzdro | 2 | |
| 7 | 551-22-025 | Brzdová páka úplná (pro světlo stop) | 1 | 638-0505 |
| 7a | 551-22-026 | Brzdová páka úplná (bez světla stop) | 1 | 638-0505/1 |
| 8 | 551-22-031 | Hřídel předlohy | 1 | 638-0506 |
| 9 | 551-22-032 | Spojka | 1 | 638-0507 |
| 10 | 551-22-033 | Kolo II | 1 | 638-0508 |
| 11 | 551-22-034 | Řetězové kolo | 1 | 638-0509 |
| 12 | 551-22-035 | Kolo prim. náhonu | 1 | 638-0510 |
| 13 | 551-22-036 | Pojistka | 1 | 638-0511 |
| 14 | 551-22-037 | Hřídel pedálu | 1 | 638-0512 |
| 15 | 551-22-038 | Pouzdro | 1 | 638-0513 |
| 16 | 551-22-039 | Zubová spojka | 1 | 638-0514 |
| 17 | 551-22-040 | Startovací kolo | 1 | 638-0515 |
| 18 | 551-22-041 | Opěrný kroužek | 1 | 638-0516 |
| 19 | 551-22-042 | Péro kroužku | 1 | 638-0517 |
| 20 | 551-22-043 | Péro spojky | 1 | 638-0518 |
| 21 | 551-22-044 | Klika pravá | 1 | 638-0519 |
| 22 | 551-22-045 | Klika levá | 1 | 638-0520 |
| 23 | 551-22-046 | Těsnění | 1 | 7-28-257 |
| 24 | 551-22-047 | Těsnění | 1 | 7-28-255 |
| 25 | | | | |
| 26 | 551-10-012 | Opěrka | 2 | 638-0523 |
| 27 | | | | |
| 28 | 359-22-038 | Klín kliky | 2 | 638-0524 |
| 29 | | | | |
| 30 | Rc 2-24/490 | Šlapátko pravé s odrazkou | 1 | 6-47-042 |
| 31 | Rc 2-24/491 | Šlapátko levé s odrazkou | 1 | 6-47-043 |
| 32 | 02-9280 | Těsnicí kroužek 14×10 ČSN 02 9280 | 1 | 7-28-265 |
| 33 | 6 11403 2116 | Matice M 16×1,5 ČSN 31 3205.1 | 1 | 613-5230 |
| 34 | 6 11403 2110 | Matice M 10×1 ČSN 02 1403 | 1 | 634-2536 |
| 35 | 6 11401 1006 | Matice M 6 ČSN 02 1401 | 2 | 613-1139 |
| 36 | 6 11753 1105 | Pojistná podložka 10,5 ČSN 02 1753.05 | 1 | 7-76-910 |
| 37 | 6 11702 1064 | Podložka 6,4 ČSN 02 1701.15 | 2 | 616-5132 |
| 38 | 6 12930 0024 | Pojistný kroužek 24×1,2 ČSN 02 2930 | 1 | 4-48-024 |

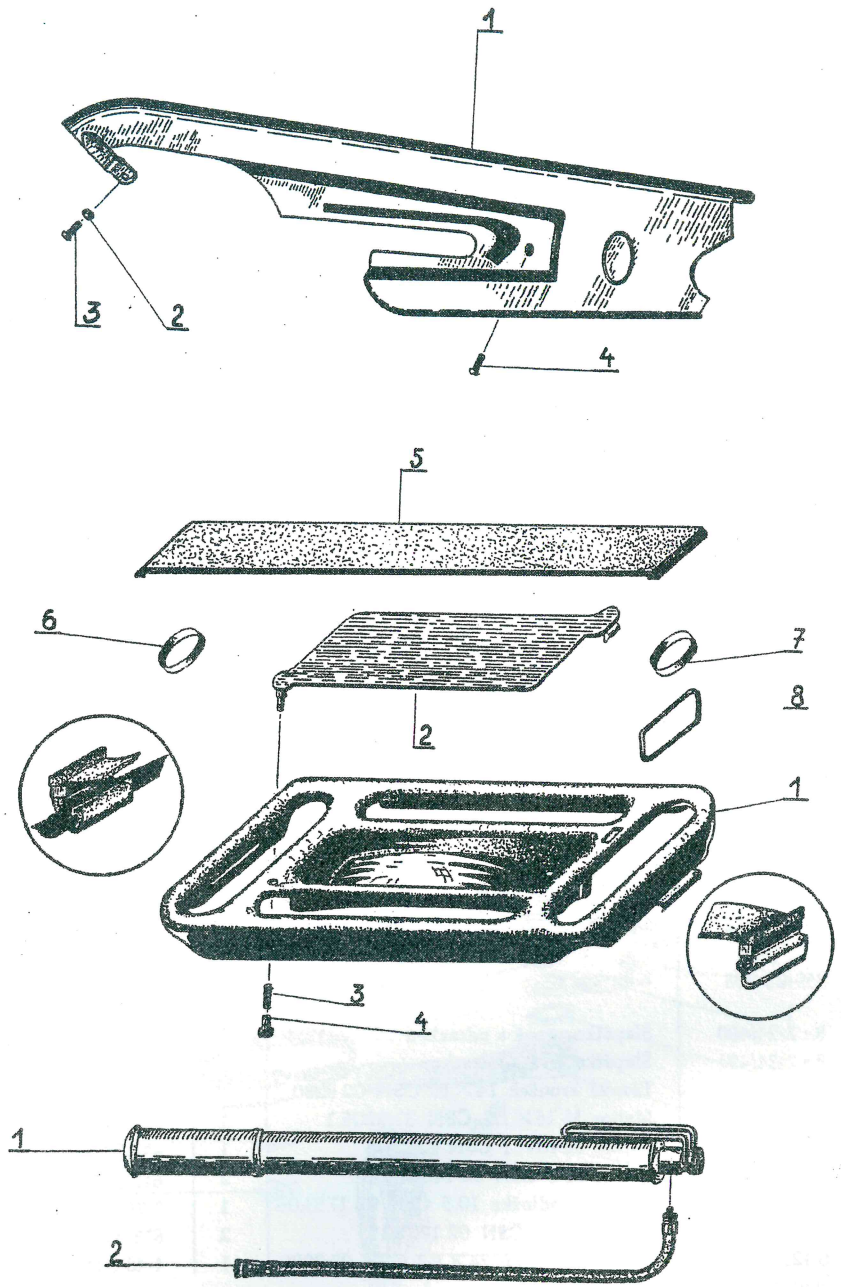




## Podskupina: CHRÁNIČ ŘETĚZU

| Pol. | Výrobní označení | Pojmenování | Kusů | Obchodní číslo Mototechny |
|---|---|---|---|---|
| 1 | Rc 2-28/552 | Chránič řetězu | 1 | 638-3101 |
| 2 | 6 11740 2051 | Podložka 5,1 | 1 | 634-2930 |
| 3 | 6 11748 2069 | Šroub M 5×10 | 1 | 613-0443 |
| 4 | 6 11157 2069 | Šroub M 5×10 | 1 | 613-0443 |

## Podskupina: NOSIČ ZAVAZADEL

| | | | | |
|---|---|---|---|---|
| | Rc 2-101/371 | Nosič zavazadel úplný | 1 | 638-2220 |
| 1 | Rc 2-101/372 | Nosič | 1 | 638-2221 |
| 2 | Rc 2-101/376 | Víko | 1 | 638-2222 |
| 3 | Rc 2-101/377 | Pružina | 1 | 638-2223 |
| 4 | Rc 2-101/378 | Pouzdro | 1 | 638-2224 |
| 5 | Rc 2-101/379 | Popruh | 1 | 638-2225 |
| 6+7 | Rc 2-101/380 | Kroužek | 2 | 638-2226 |
| 8 | Rc 2-101/381 | Třmen | 1 | 638-2227 |
| | 6 11149 2069 | Šroub M 5×10 | 4 | 7-73-110/05 |
| | 6 11740 1051 | Podložka ∅ 5,1 | 4 | 634-2429 |
| | 6 11401 1005 | Matice M 5 | 4 | 613-4314 |

## Podskupina: HUSTILKA

| | | | | |
|---|---|---|---|---|
| 1 | 99-9040.05 | Hustilka úplná | 1 | 3-43-624 |
| 2 | 353-71-102 | Hadička úplná | 1 | 3-46-662 |

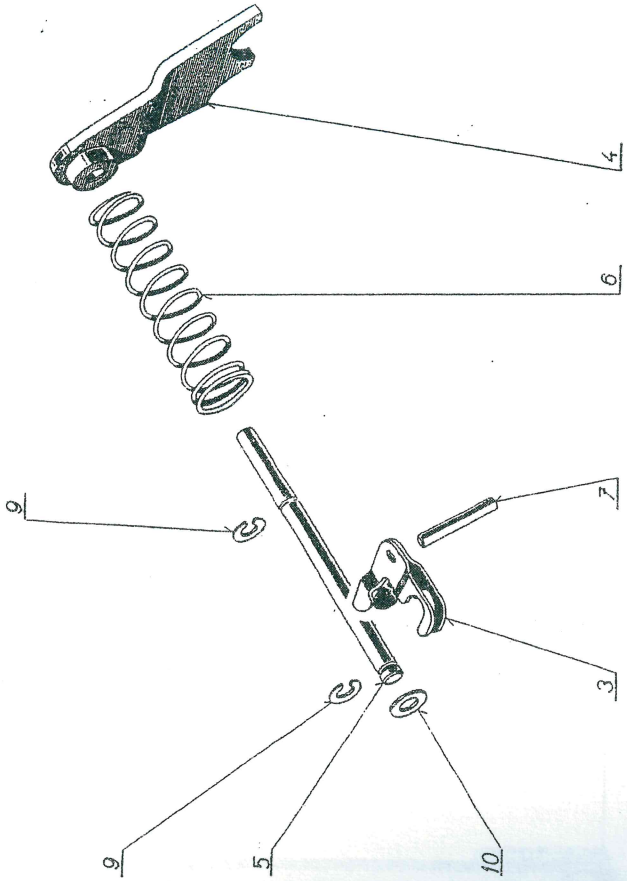




## Podskupina: ŘAZENÍ

| Pol. | Výrobní označení | Pojmenování | Kusů | Obchodní číslo Mototechny |
|---|---|---|---|---|
| 1 | | **Řazení úplné – 2 rychlosti** | | |
| 2 | | | | |
| 3 | 551-24-011 | Páčka svařovaná | 1 | 638-0600 |
| 4-5 | 551-24-020 | Vidlička svařovaná s hřídelkou | 1 | 638-0601 |
| 6 | 551-24-032 | Pružina | 1 | 638-0603 |
| 7 | 551-24-033 | Čep | 1 | 638-0604 |
| 8 | | | | |
| 9 | 6 12929-0004 | Kroužek 4 ČSN 02 2929-P | 2 | 7-76-954 |
| 10 | 6 11733-2064 | Podložka 6,4 ČSN 02 1733.05 | 1 | 638-0605 |

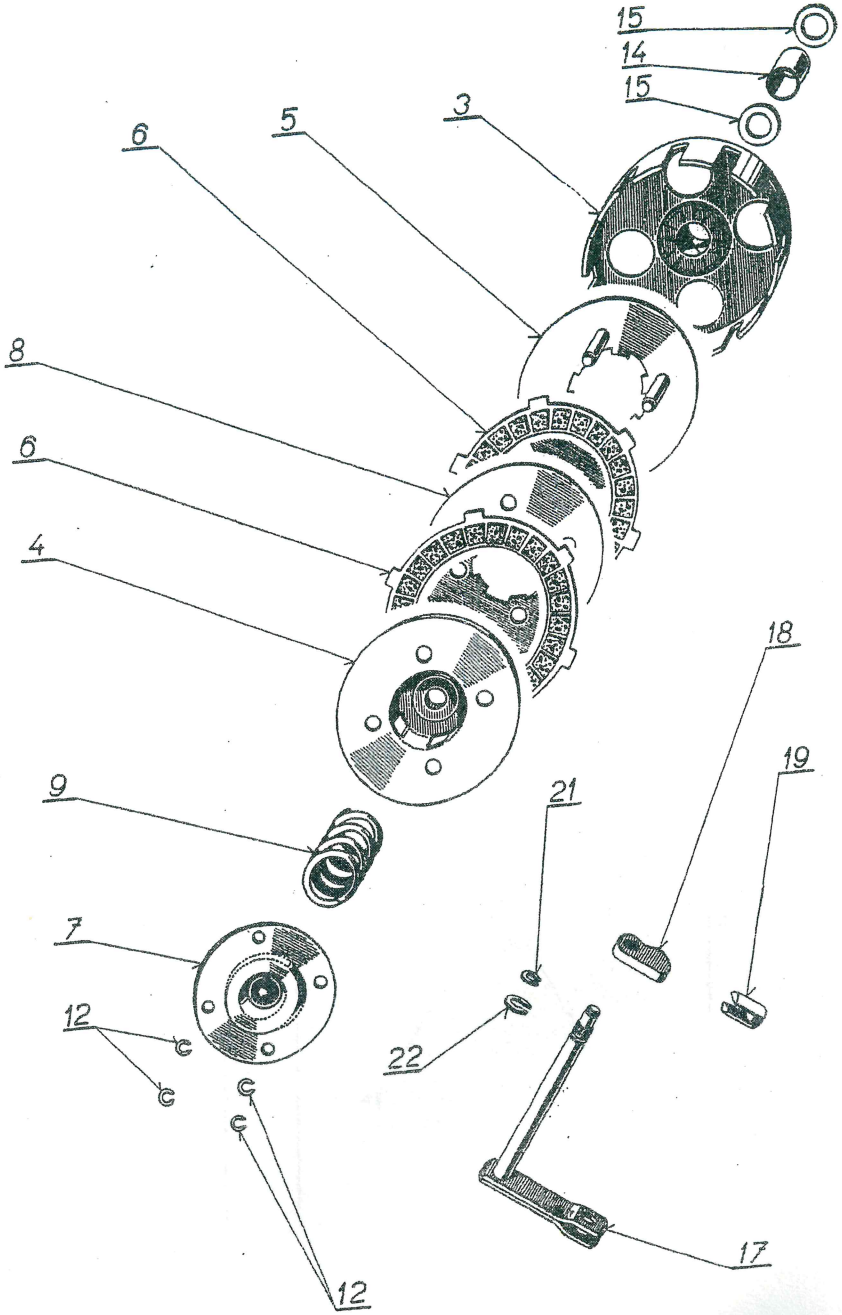




## Podskupina: SPOJKA ÚPLNÁ

| Pol. | Výrobní označení | Pojmenování | Kusů | Obchodní číslo Mototechny |
|---|---|---|---|---|
| 1 | | **Spojka úplná** | | |
| 2 | | | | |
| 3 | 551-28-010 | Unášeč vnější | 1 | 638-0701 |
| 4 | 551-28-020 | Unášeč vnitřní, svařovaný | 1 | 638-0702 |
| 5 | 551-28-030 | Lamela s kolíky | 1 | 638-0703 |
| 6 | 551-28-040 | Lamela vnější, úplná | 2 | 638-0704 |
| 7 | 551-28-050 | Talíř úplný | 1 | 638-0705 |
| 8 | 551-28-061 | Lamela vnitřní | 1 | 638-0706 |
| 9 | 551-28-062 | Pružina | 1 | 638-0707 |
| 10 | | | | |
| 11 | | | | |
| 12 | 6 12929-0004 | Pojistný kroužek 4 ČSN 02 2929.0 | 4 | 7-76-954 |
| 13 | | | | |
| 14 | 551-10-011 | Rozpěrka | 1 | 638-0709 |
| 15 | 551-10-012 | Opěrka | 2 | 638-0523 |
| 16 | | | | |
| 17 | 551-11-011 | Páčka úplná | 1 | 638-0711 |
| 18 | 551-11-016 | Palec | 1 | 638-0712 |
| 19 | 551-11-023 | Kluzák | 1 | 638-0713 |
| 20 | | | | |
| 21 | 6 12929-0004 | Kroužek 4 ČSN 02 2929.0 | 1 | 7-76-954 |
| 22 | 6 12929-0006 | Kroužek 6 ČSN 02 2929.0 | 1 | 7-76-956 |

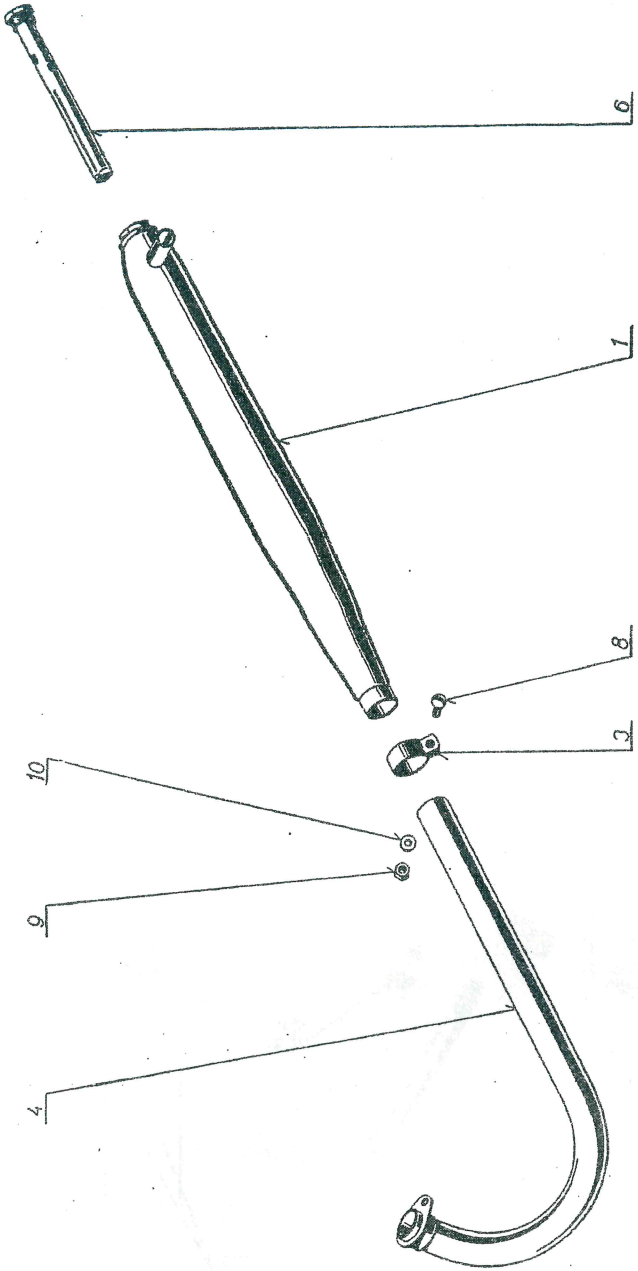




## Skupina: VÝFUKOVÉ POTRUBÍ A TLUMIČ

| Pol. | Výrobní označení | Pojmenování | Kusů | Obchodní číslo Mototechny |
|---|---|---|---|---|
| 1 | 552-01-010 | **Tlumič úplný** | 1 | 638-1102 |
| 2 | | | | |
| 3 | 552-01-021 | Objímka | 1 | 638-1103 |
| 4 | 552-01-030 | Trubka výfuku | 1 | 638-1104 |
| 5 | | | | |
| 6 | 359-01-020 | Trubka svařovaná | 1 | 634-1103 |
| 7 | | | | |
| 8 | 6 11103 2071 | Šroub M 5×15, ČSN 02 1103 | 1 | 7-70-415/05 |
| 9 | 6 11401 2005 | Matice M 5 ČSN 02 1401 | 1 | 613-4320 |
| 10 | 6 11735 0053 | Podložka 5,3 NJ 5,65 | 1 | 615-1155 |
| 11 | Rc 2-28/518 | Objímka | 1 | 638-1105 |
| 12 | 6 11133 2103 | Šroub M 6×15 | 1 | 613-0750 |
| 13 | 6 11401 2006 | Matice M 6 | 1 | 616-1139 |
| 14 | 6 11740 2061 | Podložka 6,1 | 1 | 634-0620 |

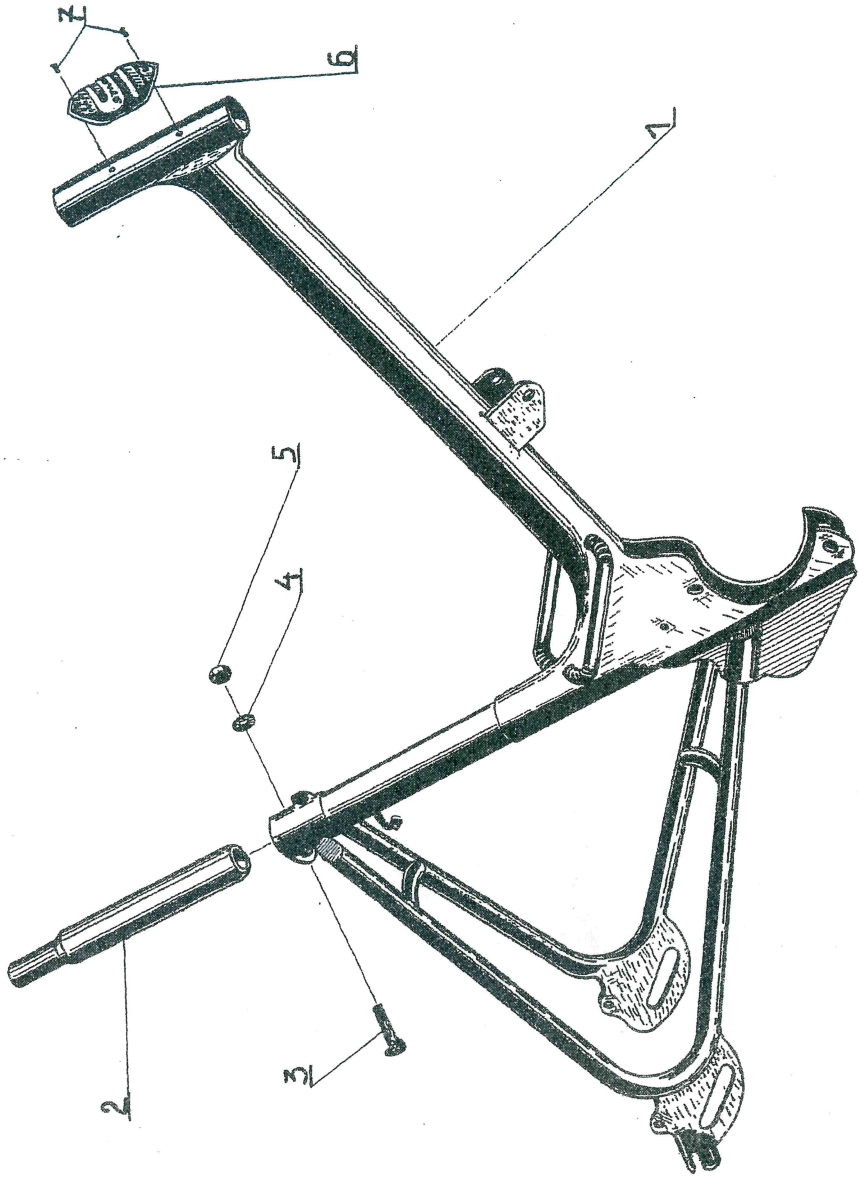




## RÁM

| Pol. | Výrobní označení | Pojmenování | Kusů | Obchodní číslo Mototechny |
|---|---|---|---|---|
| 1 | Rc 2-28/501 | Rám (do výrobního čísla 2000) | 1 | 638-2100 |
| 1a | Rc 2-28/501/1 | Rám (od výrobního čísla 2000) | | 638-2101 |
| 2 | 99-6887.04 | Sedlovka | 1 | 638-2102 |
| 3 | 6 11315 2179 | Šroub M 8×35 | 1 | 638-2103 |
| 4 | 6 11702 2084 | Podložka 8,4 | 1 | 616-2135 |
| 5 | 6 11401 2008 | Matice M 8 | 1 | 616-1142 |
| 6 | 0001 | Štítek hlavní trubky | 1 | 638-2105 |
| 7 | 6 12301 0362 | Nýt hliníkový ∅ 2×4 | 2 | 5-24-061 |

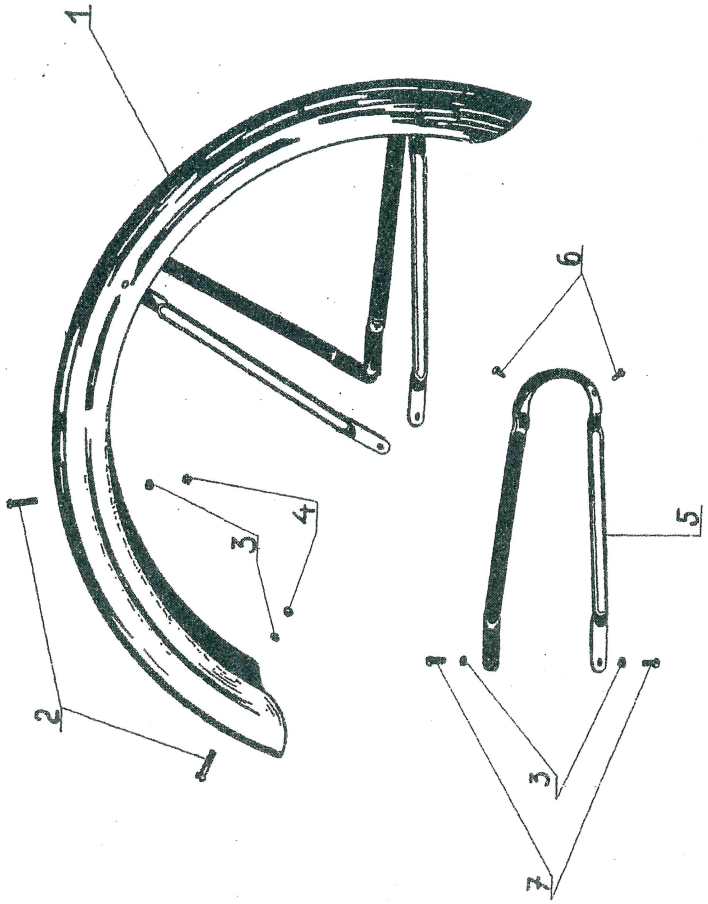




## Podskupina: ZADNÍ BLATNÍK

| Pol. | Výrobní označení | Pojmenování | Kusů | Obchodní číslo Mototechny |
|---|---|---|---|---|
| | Rc 2-28/127 | Zadní blatník úplný | 1 | 638-2200 |
| 1 | Rc 2-28/131 | Zadní blatník | 1 | 638-2201 |
| 2 | 6 11146 2075 | Šroub M 5×25 | 2 | 638-2202 |
| 3 | 6 11740 2051 | Podložka 5,1 | 4 | 634-2930 |
| 4 | 6 11401 2005 | Matice M 5 | 2 | 613-4320 |
| 5 | Rc 2-28/126 | Vzpěra zadní | 2 | 638-2204 |
| 6 | 6 12301 5367 | Nýt 4×6 | 4 | 5-24-540 |
| 7 | 6 11148 1069 | Šroub M 5×10 | 2 | 629-4206 |
| 8 | Rc 2-28/530 | Průchodka | 1 | 7-28-264 |

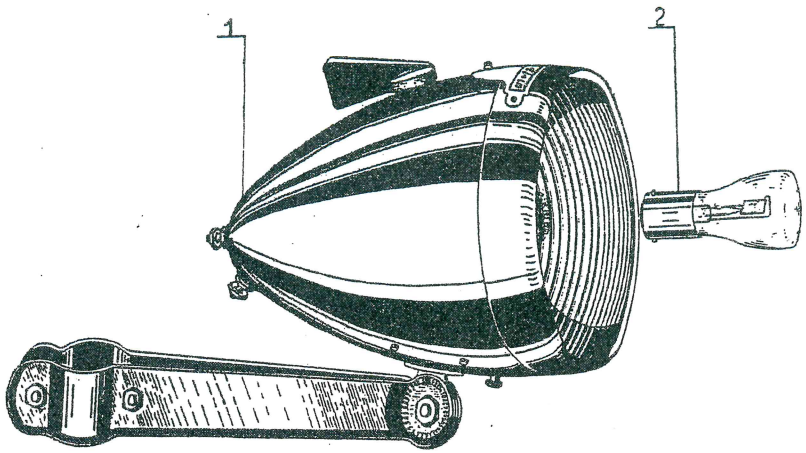


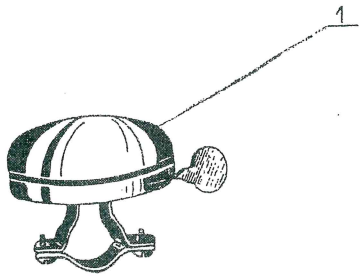


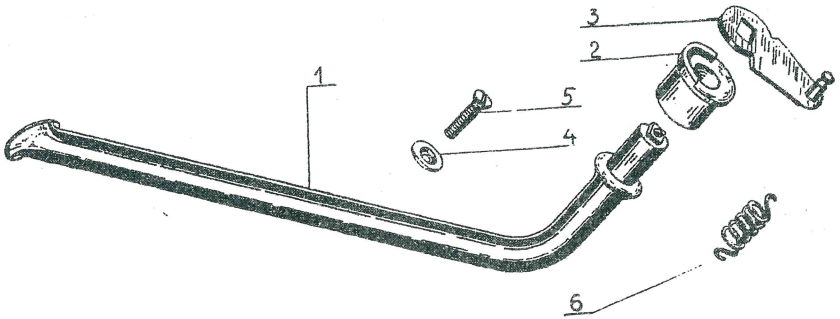




## Podskupina: SVĚTLOMET

| Pol. | Výrobní označení | Pojmenování | Kusů | Obchodní číslo Mototechny |
|---|---|---|---|---|
| 1 | 3348 | Světlomet úplný | 1 | 638-6501 |
| 2 | 6 94311 6015 | Žárovka 6 V 15/15 W | 1 | 1-10-005 |

## Podskupina: ZVONEK

| | | | | |
|---|---|---|---|---|
| 1 | | Zvonek úplný | 1 | N |

## Podskupina: STOJÁNEK

| | | | | |
|---|---|---|---|---|
| | 99-9120.02 | Stojánek úplný | 1 | 638-2510 |
| 1 | 99-9121.00 | Stojánek | 1 | 638-2511 |
| 3 | 99-7071.04 | Rameno | 1 | 638-2512 |
| 4 | 99-0800.70 | Podložka | 1 | 638-2513 |
| 6 | 99-5510.00 | Pružina | 1 | 638-2514 |
| 5 | 6 11157 3103 | Šroub M 6×15 | 1 | 7-70-415/06 |

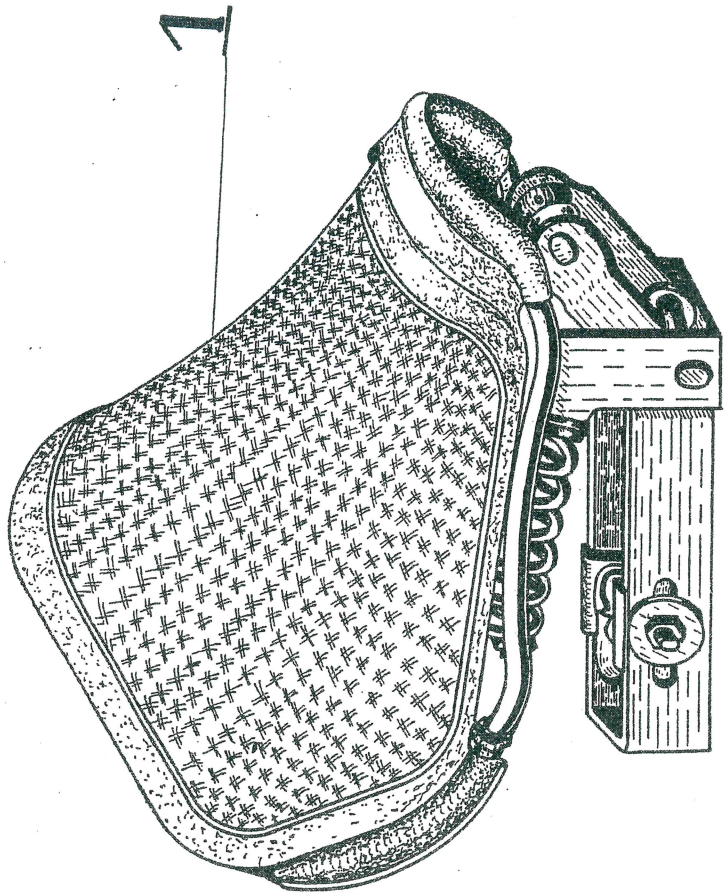




## SEDLO

| Pol. | Výrobní označení | Pojmenování | Kusů | Obchodní číslo Mototechny |
|---|---|---|---|---|
| 1 | Rc 2-12/1 | Sedlo úplné | 1 | 6-45-046 |

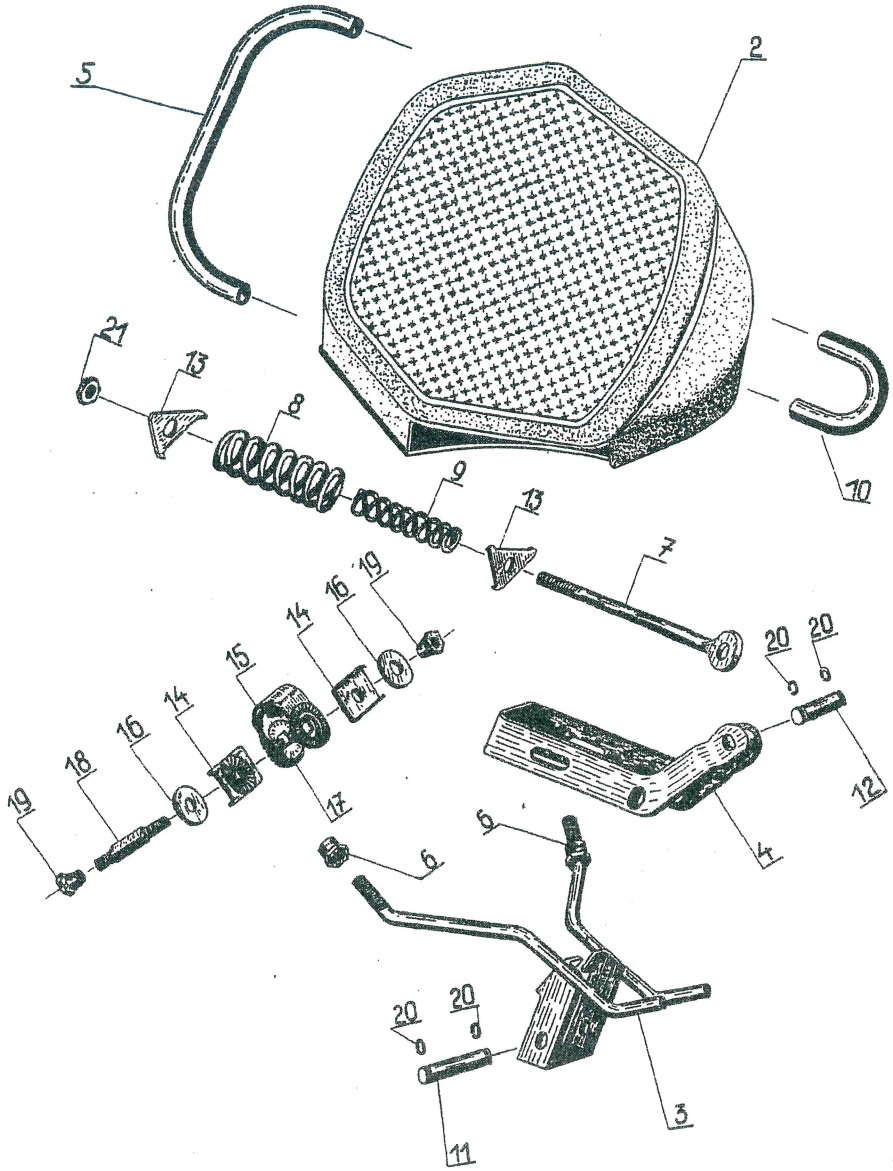




## SEDLO

| Pol. | Výrobní označení | Pojmenování | Kusů | Obchodní číslo Mototechny |
|---|---|---|---|---|
| 2 | Rc 2-6/16 | Potah sedla | 1 | 6-46-322 |
| 3 | Rc 2-12/2 | Nosník | 1 | 6-46-316 |
| 4 | Rc 2-28/3 | Třmen | 1 | 6-46-314 |
| 5 | Rc 2-12/4/1 | Zadní výztuha | 1 | 6-46-301 |
| 6 | Rc 2-12/5 | Stavěcí matice | 2 | 6-46-302 |
| 7 | Rc 2-12/6 | Táhlo | 1 | 6-46-303 |
| 8 | Rc 2-12/9 | Pružina velká | 1 | 6-46-304 |
| 9 | Rc 2-12/15 | Pružina malá | 1 | 6-46-305 |
| 10 | Rc 2-12/10 | Přední výztuha | 1 | 6-46-306 |
| 11 | Rc 2-12/12 | Čep ∅ 14×56 | 1 | 6-46-307 |
| 12 | Rc 2-12-13 | Čep ∅ 14×36 | 1 | 6-46-308 |
| 13 | Rc 2-12-18 | Podložka | 2 | 6-46-309 |
| 14 | Rc 2-12/22 | Příložka rýhovaná | 2 | 6-46-317 |
| 15 | Rc 2-12/24 | Objímka sedlovky | 1 | 6-46-311 |
| 16 | Rc 2-12/28 | Podložka 8,5 | 2 | 6-46-312 |
| 17 | | | | |
| 18 | 99-0340-02 | Svorník | 1 | 6-46-313 |
| 19 | 6 11401 1008 | Matice M 8 | 2 | 616-0126 |
| 20 | 6 12925 0014 | Pojistný kroužek ∅ 14 | 4 | 7-82-616 |
| 21 | 6 11401 2010 | Matice M 10 | 1 | 634-5105 |

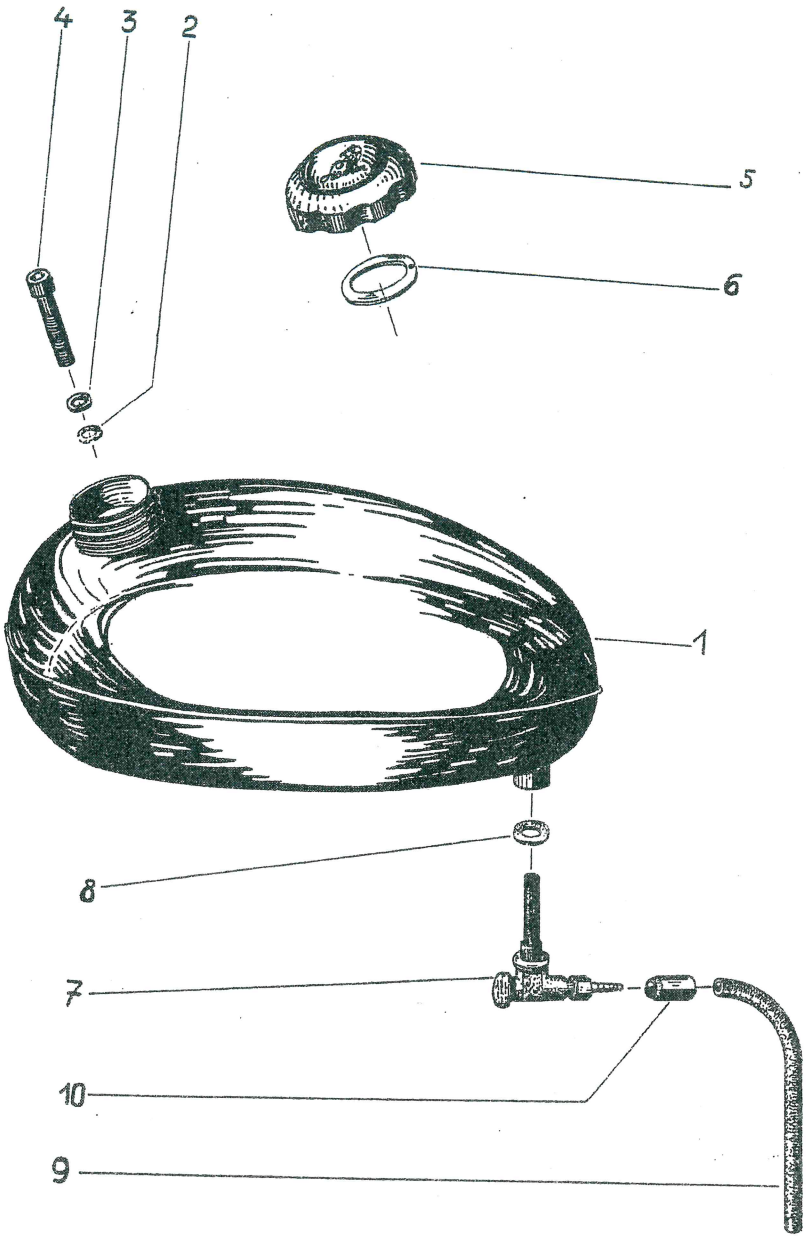




**Podskupina: NÁDRŽ**
(používá se do v. č. 2000)

| Pol. | Výrobní označení | Pojmenování | Kusů | Obchodní číslo Mototechny |
|---|---|---|---|---|
| 1 | Rc 2-28/194 | Nádrž | 1 | 638-2601 |
| 2 | Rc 2-28/192 | Těsnění ∅ 8×14×2,2 | 1 | 5-12-647 |
| 3 | | | | |
| 4 | 6 11143 0173 | Šroub M 8×20 | 1 | 638-2604 |
| 5 | Rc 2-28/185 | Zátka PVC | 1 | 638-2605 |
| 6 | Rc 2-28/184 | Těsnění (korek) ∅ 45 | 1 | 5-02-905 |
| 7 | 2556/III. | Vypouštěcí kohout M 10×1 (nové prov.) | 1 | 4-69-154 |
| 7a | 2556/III | Vypouštěcí kohout M 10×1,5 (st. prov.) | 1 | 4-69-154/1 |
| 8 | 61615 | Těsnění ∅ 10×16 | 1 | 4-83-105 |
| 9 | 359-39-021 | Hadička | 1 | 4-73-204 |
| 10 | Rc 2-28/180 | Násuvka | 2 | 638-2607 |
| | | **Nádrž (od v. č. 2000)** | | |
| 1a | 99-4510-00 | Nádrž (nové prov. k připevnění třmenem) | 1 | 638-2602 |
| 2a | 99-7209.18 | Třmen | 1 | 638-2603 |
| 3a | 6 11101 2107 | Šroub M 6×25 | 2 | 634-2209 |
| 4b | 6 11740 2061 | Podložka ∅ 6,1 | 2 | 634-0620 |

Ostatní díly nádrže poř. č. 5—10 jsou shodné s původním provedením.

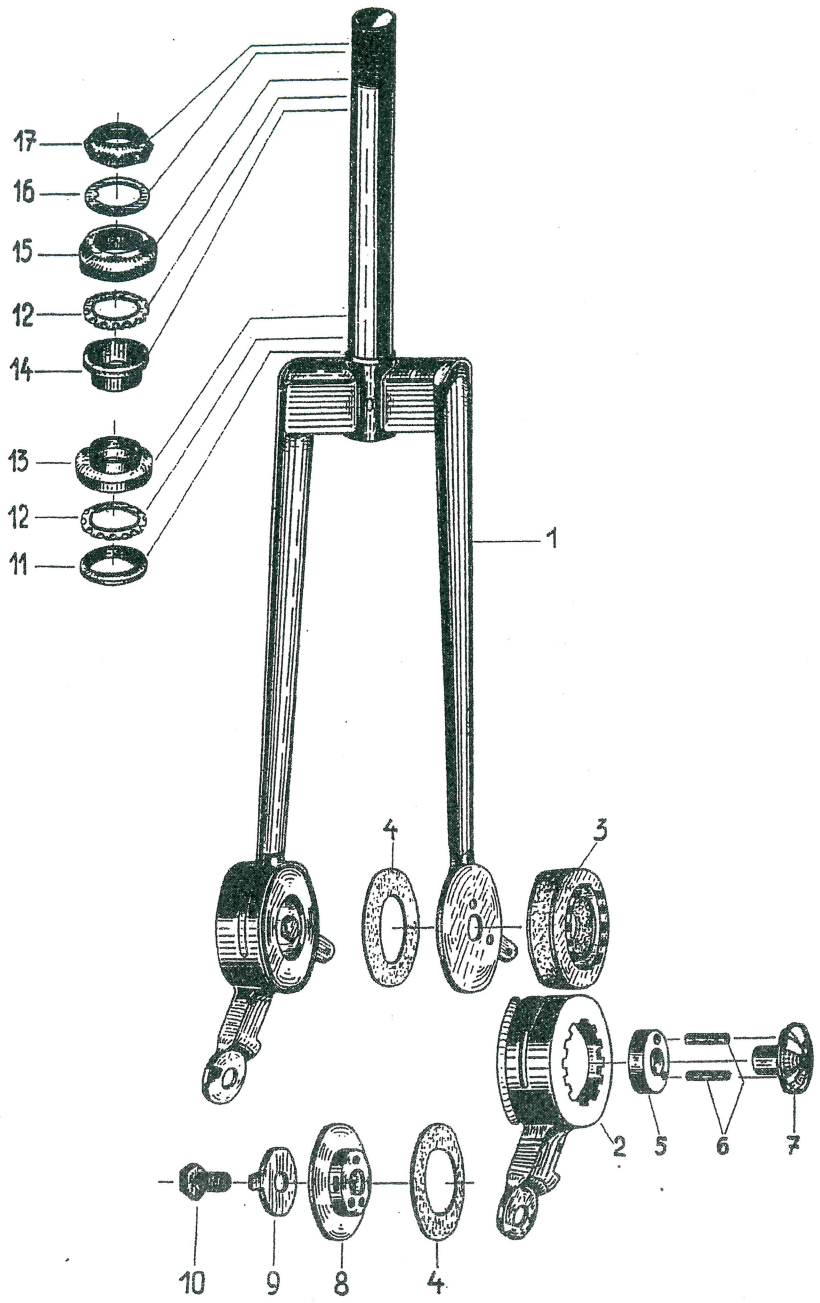




## PŘEDNÍ VIDLICE

| Pol. | Výrobní označení | Pojmenování | Kusů | Obchodní číslo Mototechny |
|---|---|---|---|---|
| | Rc 2-197/620 | Přední vidlice úplná | 1 | 638-4101 |
| 1 | Rc 2-28/358 | Přední vidlice | 1 | 638-4102 |
| 2 | Rc 2-197/615 | Vahadlo levé | 1 | 638-4103 |
| 2a | Rc 2-197/610 | Vahadlo pravé | 1 | 638-4104 |
| 3 | Rc 2-197/601 | Pružný závěs | 2 | 638-4105 |
| 4 | Rc 2-28/353 | Příložka | 4 | 638-4106 |
| 5 | Rc 2-28/351 | Vložka | | viz pozn. dole*) |
| 6 | 6 12102 0451 | Čep ∅ 6×14 | 4 | 7-88-114/60 |
| 7 | Rc 2-28/352 | Čep | | viz pozn. dole*) |
| 8 | Rc 2-28/354 | Víko | 2 | 638-4110 |
| 9 | Rc 2-28/355 | Doraz | 2 | 638-4111 |
| 10 | 6 11103 2238 | Šroub M 10×15 | 1 | 638-4112 |
| 11 | 99-3432.01 | Dolní kužel | 1 | 638-4114 |
| 12 | 5/08/00 | Kuličkový věneček P 2 | 2 | 638-4115 |
| 13 | 99-7347.00 | Dolní miska | 1 | 638-4116 |
| 15 | 99-3432.00 | Horní kužel | 1 | 638-4117 |
| 14 | 99-3431.00 | Horní miska | 1 | 638-4118 |
| 16 | 99-0802.01 | Pojistná podložka | 1 | 638-4119 |
| 17 | 99-0550.01 | Matka | 1 | 638-4120 |

*) Součásti pořadového čísla 5, 7, jsou nahraženy pouze následujícím:

| | | | | |
|---|---|---|---|---|
| 18 | Rc 2-28/352/1 | Čep | 2 | 638-4121 |

Součást pořadového čísla 10 (1 kus) je nahražena od výrobního čísla 3000 následujícím:

| | | | | |
|---|---|---|---|---|
| 19 | Rc 2-150/456 | Šroub M 10×15 | 1 | 638-4122 |

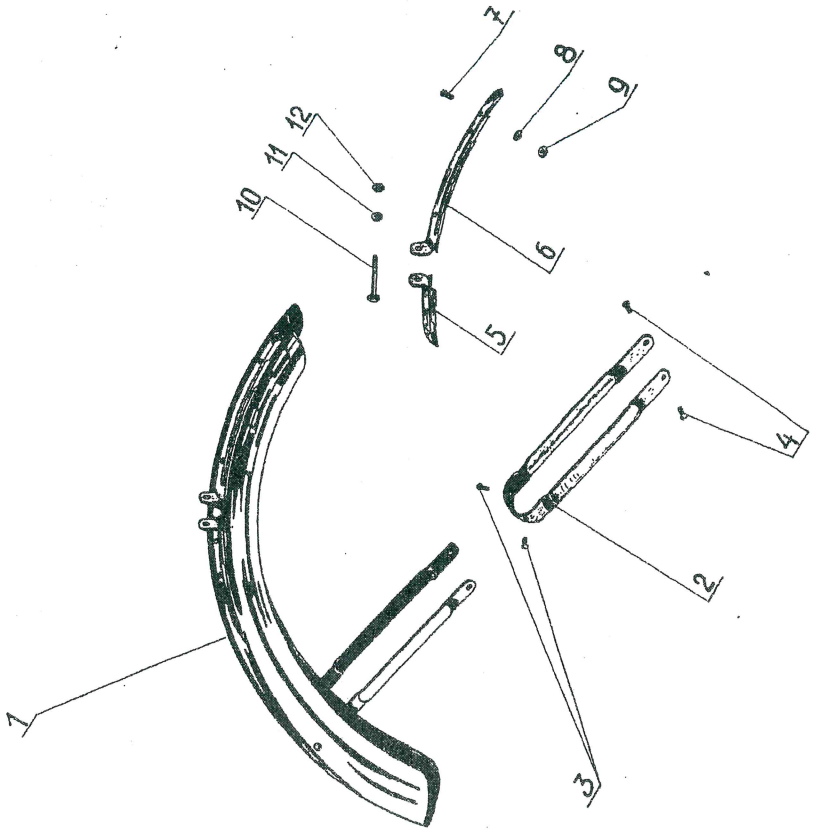




## PŘEDNÍ BLATNÍK

| Pol. | Výrobní označení | Pojmenování | Kusů | Obchodní číslo Mototechny |
|---|---|---|---|---|
| 1 | Rc 2-28/128 | Přední blatník úplný | 1 | 638-4201 |
| 2 | Rc 2-28/122 | Vzpěra přední | 1 | 638-4203 |
| 3 | 6 12301 5367 | Nýt ∅ 4×6 | 2 | 5-24-540 |
| 4 | 6 11148 2068 | Šroub M 5×8 | 2 | 638-4207 |
| 5 | Rc 2-28/124 | Výztuha blatníku krátká | 1 | 638-4205 |
| 6 | Rc 2-28/123 | Výztuha blatníku dlouhá | 1 | 638-4204 |
| 7 | 6 11158 2041 | Šroub M 4×12 | 4 | 638-4208 |
| 8 | 6 11740 1041 | Pružná podložka 4,1 | 4 | 631-0403 |
| 9 | 6 11401 2004 | Matice M 4 | 4 | 613-4165 |
| 10 | 6 11101 2083 | Šroub M 5×45 | 1 | 638-4206 |
| 11 | 6 11740 2051 | Pružná podložka 5,1 | 1 | 634-2930 |
| 12 | 6 11401 2005 | Matice M 5 | 1 | 613-4320 |

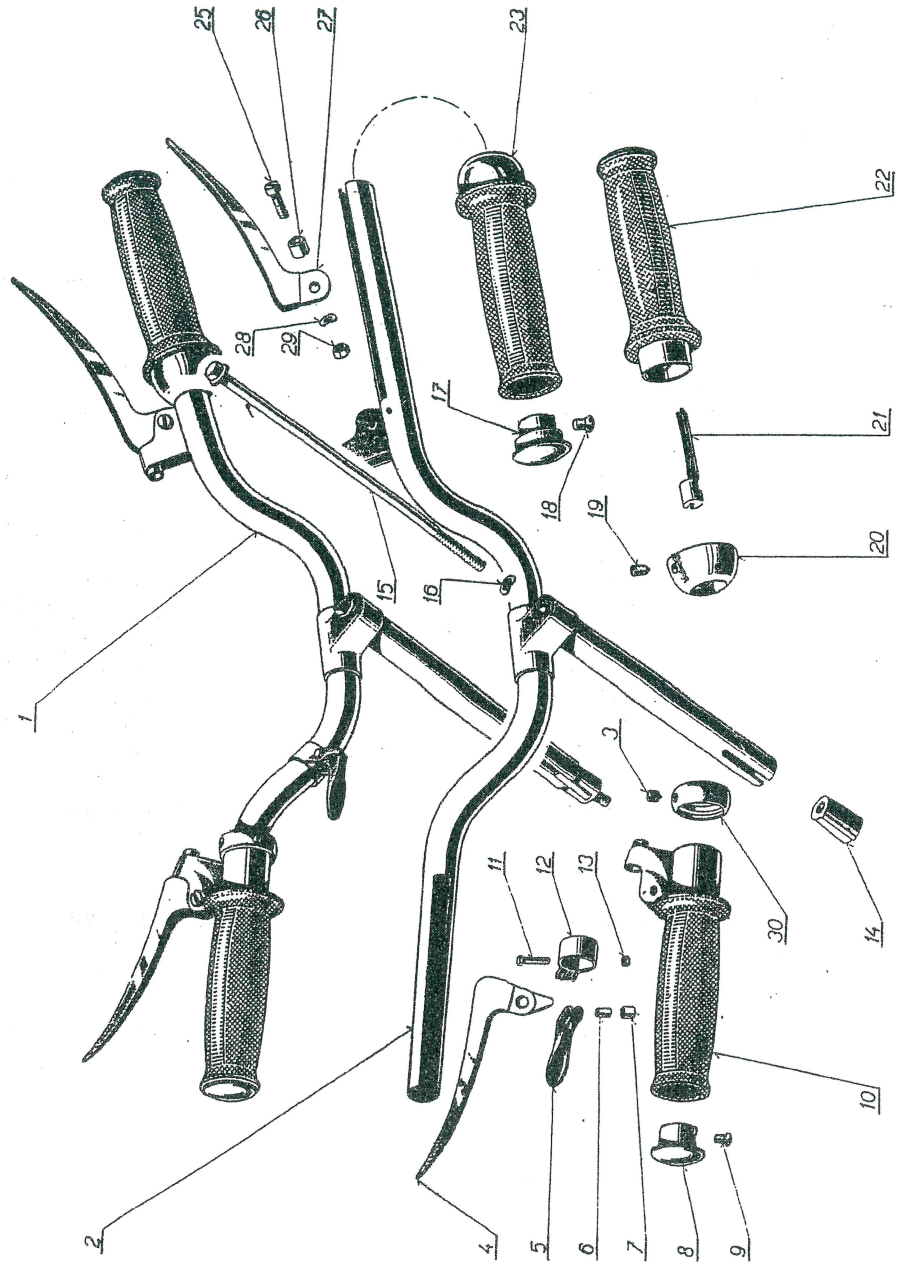




## Podskupina: ŘIDÍTKA

| Pol. | Výrobní označení | Pojmenování | Kusů | Obchodní číslo Mototechny |
|---|---|---|---|---|
| 1 | Rc 2-28/692 | Řídítko kompletní | 1 | 638-4301 |
| 2 | 551-46-020/I | Řídítko se záchyty | 1 | 638-4302 |
| 3 | 6 11181 2099 | Šroub M 6×6 | 1 | 613-4325 |
| 4 | 551-46-215 | Páčka úplná, levá | 1 | 638-4305 |
| 5 | 551-46-032 | Páčka dekompresoru | 1 | 638-4306 |
| 6 | 551-46-033 | Vložka | 1 | 638-4307 |
| 7 | 551-46-034 | Rozpěrka páčky | 1 | 638-4308 |
| 8 | 353-46-113 | Zátka | 1 | 613-4317 |
| 9 | 6 11157 2069 | Šroub M 5×10 | 1 | 613-0443 |
| 10 | 551-46-210 | Rukojeť úplná | 1 | 638-4320 |
| 11 | 6 11101 2030 | Šroub M 3×18 | 1 | 638-4321 |
| 12 | 551-46-031 | Držák | 1 | 638-4322 |
| 13 | 6 11401 2003 | Matka M 3 | 1 | 631-0426 |
| 14 | 99-3410.02 | Kužel vřetene řídítka | 1 | 638-4325 |
| 15 | 99-0051.02 | Vřeteno řídítka | 1 | 638-4326 |
| 16 | 99-0800.38 | Podložka | 1 | 638-4327 |
| 17 | 353-46-113 | Zátka | 1 | 613-4317 |
| 18 | 6 11157 2069 | Šroub M 5×10 | 1 | 613-0443 |
| 19 | 353-46-109 | Šroub M 6 | 1 | 613-4326 |
| 20 | 353-46-105 | Kroužek úplný | 1 | 613-4316 |
| 21 | 353-46-112 | Záchyt (1 v řízení) | 2 | 613-4318 |
| 22 | 353-46-101 | Držadlo | 1 | 613-4319 |
| 23 | | | | |
| 24 | | | | |
| 25 | 6 13134 3072 | Šroub M 5×18 (31 31 34) | 1 | 634-4311 |
| 26 | 353-46-081 | Pouzdro | 1 | 613-4306 |
| 27 | 353-46-060 | Páčka pravá | 1 | 613-4315 |
| 28 | 6 11735 0053 | Podložka 5,3 | 1 | 615-1155 |
| 29 | 6 11401 3005 | Matice M 5 (02 1401) | 1 | 613-4314 |
| 30 | 551-48-218 | Kroužek | 1 | 638-4329 |

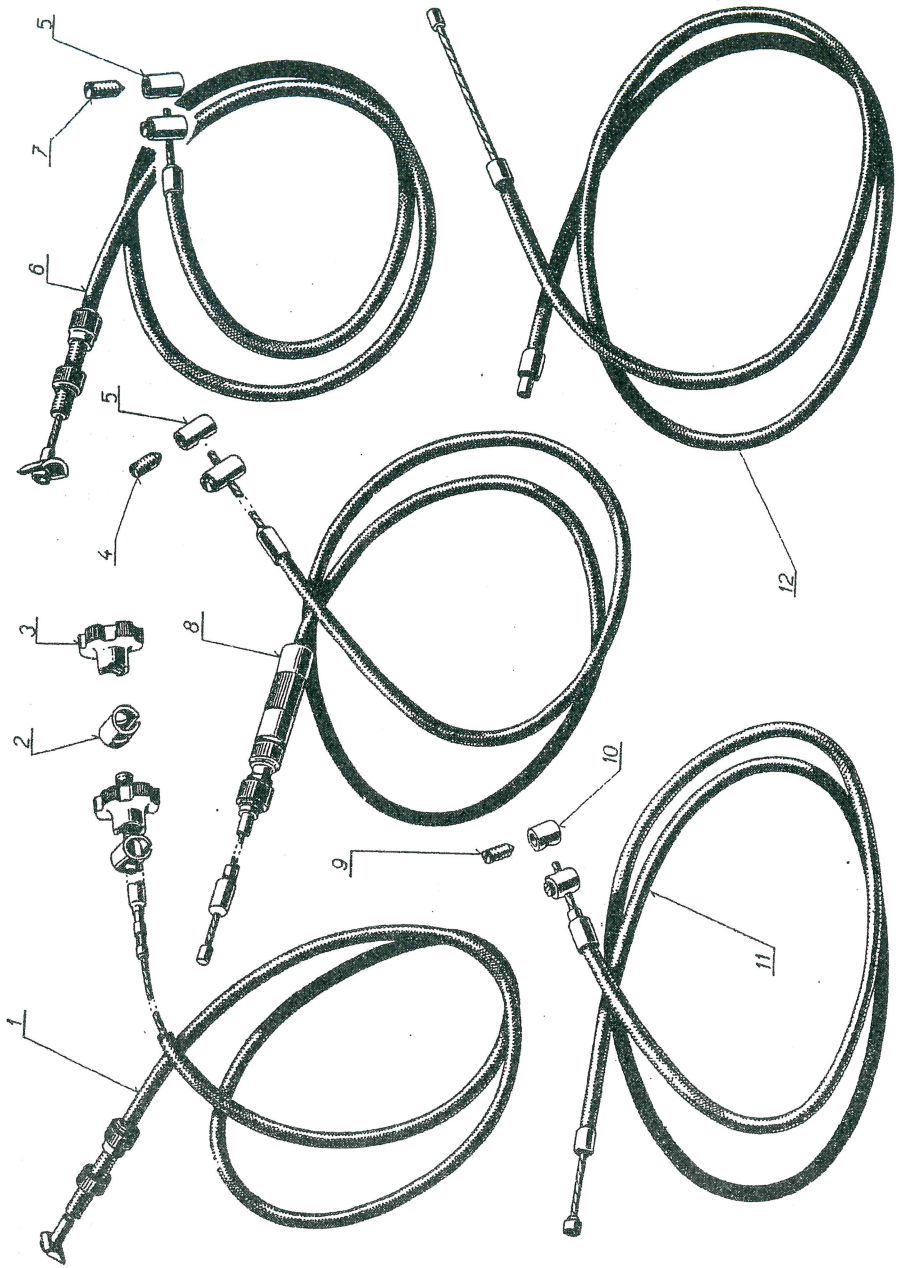




## Podskupina: BOWDENY

| Pol. | Výrobní označení | Pojmenování | Kusů | Obchodní číslo Mototechny |
|---|---|---|---|---|
| 1 | 551-46-040 | Bowden přední brzdy | 1 | 638-4330 |
| 2 | 551-46-047 | Opěrka | | 638-4331 |
| 3 | 551-46-048 | Matice | | 638-5222 |
| 4 | 6 11181 2099 | Šroub M 6×6 | | 613-4325 |
| 5 | 353-46-031 | Hlavička | | 6-40-224 |
| 6 | 551-46-050 | Bowden spojky | | 638-4332 |
| 7 | 6 11181 2099 | Šroub M 6×6 | | 613-4325 |
| 8 | 551-46-060 | Bowden řazení | | 638-4333 |
| 9 | 6 11181 2099 | Šroub M 6×6 | | 613-4325 |
| 10 | 353-46-031 | Hlavička | | 6-40-224 |
| 11 | 551-46-070 | Bowden dekompresoru | | 638-4334 |
| 12 | 551-46-080 | Bowden plynu | | 638-4335 |

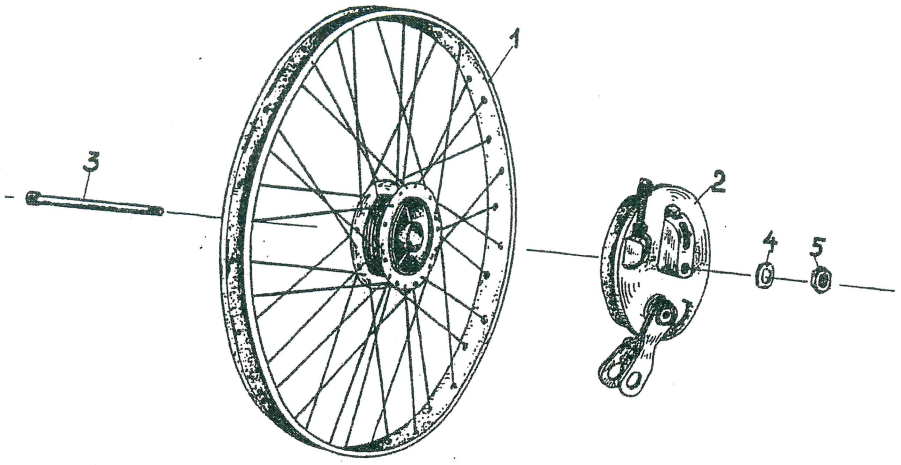


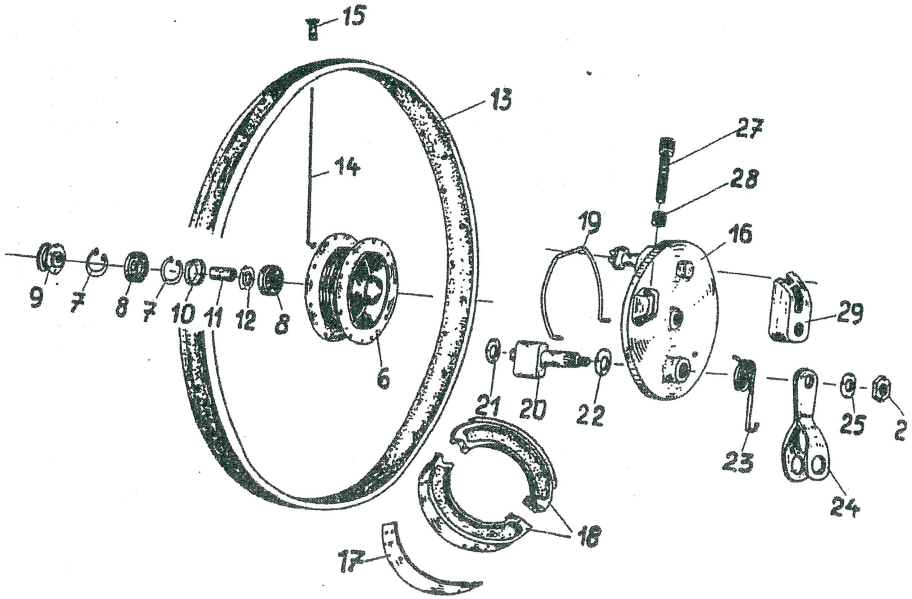




## PŘEDNÍ KOLO

| Pol. | Výrobní označení | Pojmenování | Kusů | Obchodní číslo Mototechny |
|---|---|---|---|---|
| 1 | 551-51-100 | Brzdový buben s ráfkem | 1 | 638-5101 |
| 2 | 551-51-200 | Víko s čelistmi | 1 | 638-5103 |
| 3 | 551-51-013 | Hřídel | 1 | 638-5104 |
| 4 | 6 11740 2102 | Pružná podložka 10,2 | 1 | 634-2521 |
| 5 | 6 11401 2010 | Matice M 10 | 1 | 634-5105 |
| 6 | 551-51-110 | Buben | 1 | 638-5106 |
| 7 | 6 12931 0026 | Pojistný kroužek 26×1,2 | 2 | 4-47-026 |
| 8 | 6 00010 6000 | Kuličkové ložisko 6000 | 2 | 6-86-000 |
| 9 | 551-51-014 | Rozpěrka | 1 | 638-5110 |
| 10 | 551-51-015 | Kroužek | 1 | 638-5111 |
| 11 | 551-51-011 | Rozpěrka | 1 | 638-5112 |
| 12 | 551-51-012 | Kroužek | 1 | 638-5114 |
| 13 | 551-51-121 | Ráfek | 1 | 638-5115 |
| 14 | 6 93771 1122 | Paprsek ∅ 3×198 | 36 | 6-73-198 |
| 15 | 6 97653 5035 | Matice paprsku M 3 | 36 | 6-77-150 |
| 16 | 551-51-210 | Víko | 1 | 638-5118 |
| 17 | 551-51-222 | Obložení 16×2,5×82,7 | 2 | 5-25-151 |
| 18 | 551-51-220 | Čelist úplná | 2 | 638-5120 |
| 19 | 551-51-245 | Péro | 1 | 638-5122 |
| 20 | 551-51-241 | Klíč | 1 | 638-5123 |
| 21 | 551-51-242 | Podložka | 1 | 638-5124 |
| 22 | 359-51-232 | Podložka | 1 | 634-5130 |
| 23 | 551-51-244 | Pružina | 1 | 638-5126 |
| 24 | 551-51-230 | Páčka úplná | 1 | 638-5127 |
| 25 | 6 11735 0064 | Podložka 6,4 NJ 5,65 | 1 | 615-1156 |
| 26 | 6 11401 1006 | Matice M 6 | 1 | 613-1139 |
| 27 | 353-46-085 | Seřizovací šroub | 1 | 616-4348 |
| 28 | 551-46-049 | Matice | 1 | 638-5129 |
| 29 | 351-56-011 | Záchyt brzdy (do č. v. 3000) | 1 | 638-5130 |
| 29a | Rc 2-150/452 | Záchyt brzdy (od v. č. 3000) | 1 | 638-5131 |
| 30 | 551-51-018 | Těsnění (gumové) vnitřní ∅ 14 mm | 1 | 7-28-258 |
| | Pneu 2"×23" | | 2 | 3-00-000/3 |
| | Duše 2"×23" | | 2 | 3-02-000 |
| | Vložka 23" | | 2 | 3-10-018 |

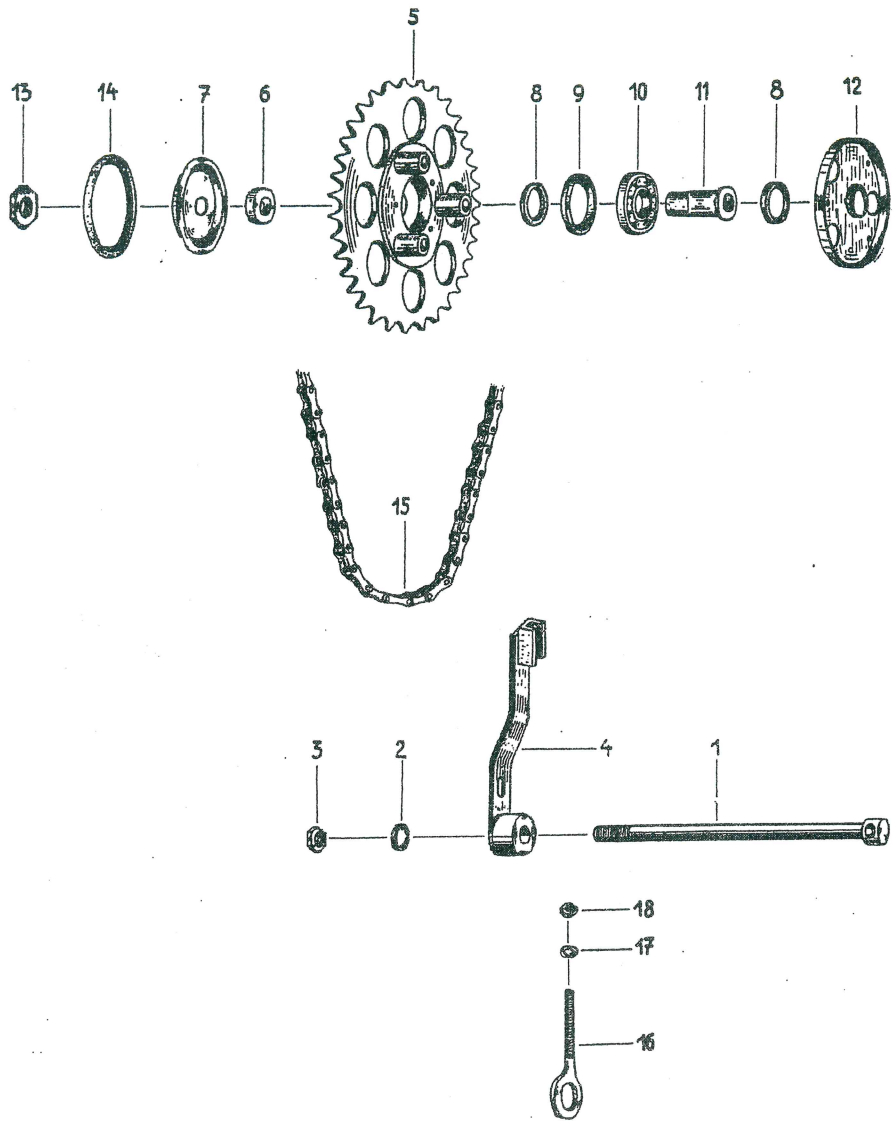




## ZADNÍ KOLO

| Pol. | Výrobní označení | Pojmenování | Kusů | Obchodní číslo Mototechny |
|---|---|---|---|---|
| 1 | 551-56-012 | Hřídel | 1 | 638-5204 |
| 2 | 6 11740 2102 | Pružná podložka ∅ 10,2 | 1 | 634-2521 |
| 3 | 6 11401 2010 | Matice M 10 | 1 | 634-5105 |
| 4 | Rc 2-150/451 | Záchyt brzdy | 1 | 638-5206 |
| 5 | 551-56-100 | Řetězové kolo úplné | 1 | 638-5207 |
| 6<br>7 | 551-56-110 | Víčko úplné | 1 | 638-5208 |
| 8 | 551-51-018 | Těsnění | 2 | 7-28-258 |
| 9 | 551-56-125 | Kroužek | 1 | 638-5210 |
| 10 | 6 00020 6202 | Ložisko 6202 | 1 | 6-86-202 |
| 11 | 551-56-126 | Pouzdro | 1 | 638-5212 |
| 12 | 551-56-123 | Kryt | 1 | 638-5213 |
| 13 | 551-56-127 | Matice | 1 | 638-5214 |
| 15 | TPE 559-30-54 | Řetěz 12,7×4,9×114 čl. | 1 | 6-60-015 |
| 16 | RC 2-28/476 | Táhlo napínače | 1 | 638-5216 |
| 16a | Rc 2-28/479 | Táhlo napínače | 1 | 638-5217 |
| 17 | RC 2-28/477 | Podložka | 2 | 638-5218 |
| 18 | Rc 2-28/42 | Matice M 6 | 2 | 638-5219 |
| | Rc 232/662 | Táhlo zadní brzdy | 1 | 638-5220 |
| | Rc 2-232/663 | Pružina | 1 | 638-5221 |
| | 551-46-048 | Matice | 1 | 638-5222 |

Poznámka: Ostatní díly zadního kola jsou shodné s předním kolem.

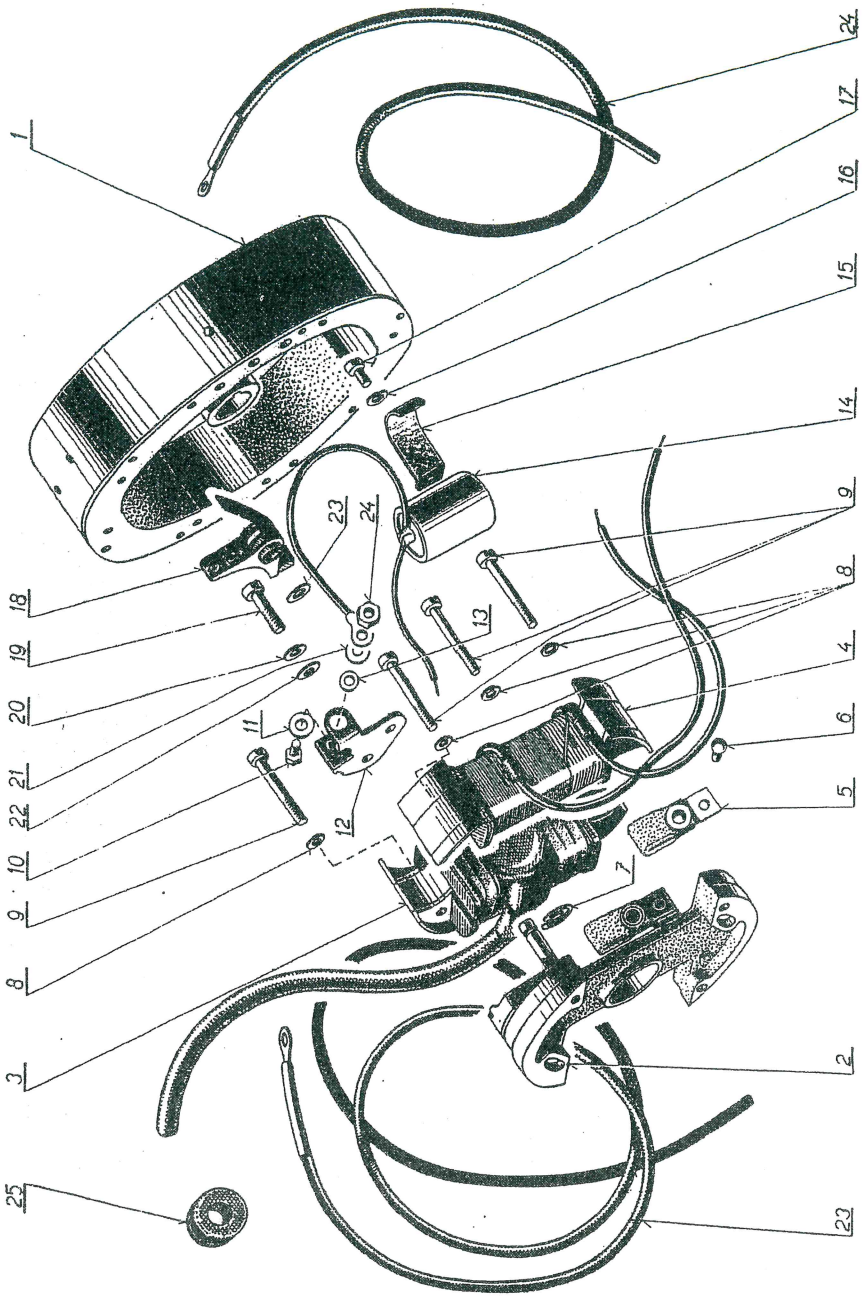




## Podskupina: DYNAMO

| Pol. | Výrobní označení | Pojmenování | Kusů | Obchodní číslo Mototechny |
|---|---|---|---|---|
| 1 | 202-8002.95 | Rotor sestavený | 1 | 0-78-500 |
| 2 | 302-6921.20 | Základní deska opracovaná | 1 | 0-78-501 |
| 2a | 302-8026.34 | Základní deska — sestavená | | 0-78-512 |
| 2b | 502-3101.17 | Čep základní desky (k položce 2) | 1 | 0-78-511 |
| +3 | 202-8010.99 | Zapalovací cívka | 1 | 0-78-502 |
| +4 | 402-8010.98 | Osvětlovací cívka | 1 | 0-78-503 |
| 5 | 502-8022.40 | Stírátko | 1 | 0-78-504 |
| 6 | 6 12301 0246 | Nýt 2,6×5 | 1 | 5-24-510 |
| 7 | 402-5002.72 | Zajišťovací podložka | 1 | 0-78-505 |
| 8 | 6 11740 1041 | Podložka 4,1 | 4 | 631-0402 |
| 9 | 6 11134 2042 | Šroub M 4×22 | 4 | 638-0410 |
| 10 | 6 11103 0026 | Šroub M 3×8 | 1 | 638-0411 |
| 11 | 402-1041.54 | Podložka | 1 | 0-78-506 |
| 12 | 402-8474.06 | Držák kontaktů | 1 | 0-40-305 |
| 13 | 502-1042.89 | Podložka 4 | 1 | 0-78-508 |
| 14 | 402-8498.34 | Kondensátor 0,18 uF | 1 | 0-43-012 |
| 15 | 402-5211.65 | Příchytka kondensátoru | 1 | 0-78-509 |
| 16 | 6 11740 1031 | Podložka 3,1 | 1 | 631-0402 |
| 17 | 6 11134 2025 | Šroub M 3×6 | 1 | 7-73-006/03 |
| 18 | 402-8020.19 | Páčka přerušovače sestavená | 1 | 0-39-305 |
| 19 | 6 11134 2040 | Šroub M 4×10 | 1 | 613-0471 |
| 20 | 6 11740 1041 | Podložka 4,1 | 1 | 631-0403 |
| 21 | 402-1041.54 | Podložka | 1 | 0-78-506 |
| 22 | 6 11702 2043 | Podložka 4,3 | 1 | 616-6325 |

+ Náhradní cívky pos. 3 a 4 je nutno po namontování opracovati v sestavení podle výkresu 302-8026.34

## KABELY

| | | | | |
|---|---|---|---|---|
| 23 | Rc 2-350/531 | Kabel zadního světla | 1 | 638-7201 |
| 24 | Rc 2-28/532 | Kabel přívodu | 1 | 638-7202 |
| 25 | Rc 2-28/533 | Průchodka kabelu k reflektoru | 1 | 7-28-263 |

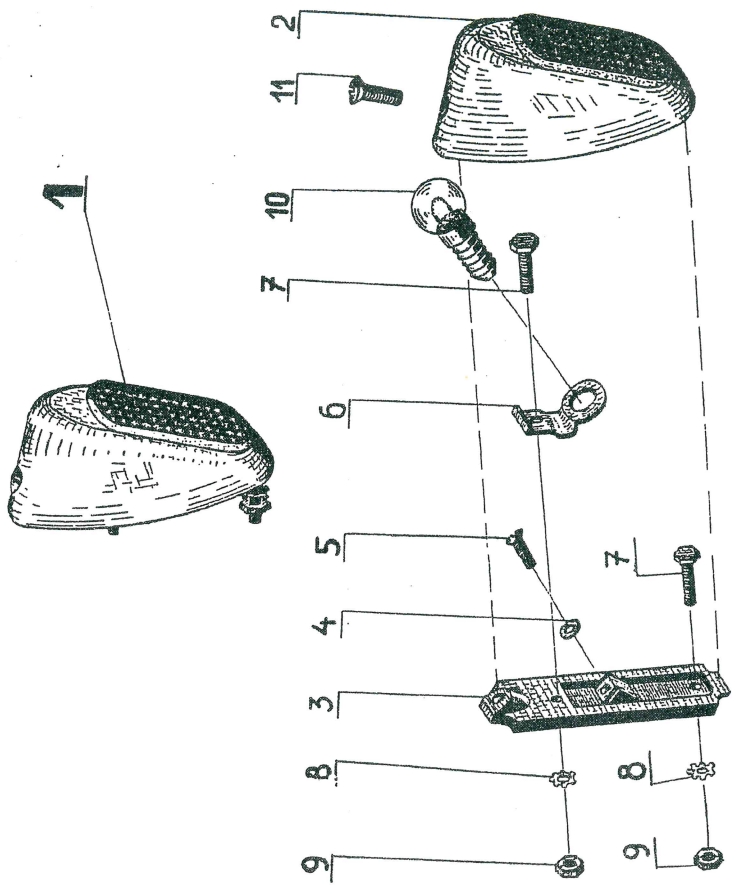




## ZADNÍ SVĚTLO

| Pol. | Výrobní označení | Pojmenování | Kusů | Obchodní číslo Mototechny |
|---|---|---|---|---|
| 1 | Rc 2-26/291 | Zadní světlo úplné | 1 | 638-6601 |
| 2 | Rc 2-26/295 | Kryt úplný | 1 | 638-6602 |
| 3 | Rc 2-26/294 | Základová deska úplná | 1 | 638-6603 |
| 4 | Rc 2-26/473 | Příložka | 1 | 638-6604 |
| 5 | 6 11233 2026 | Šroub M 3×8 | 1 | 638-6605 |
| 6 | Rc 2-26/474 | Objímka | 1 | 638-6606 |
| 7 | 6 11103 2071 | Šroub M 5×15 | 2 | 7-70-415/05 |
| 8 | 6 11740 2051 | Podložka 5,1 | 2 | 634-2930 |
| 9 | 6 11401 2005 | Matice M 5 | 2 | 613-4320 |
| 10 | ČSN 360154 | Žárovka 12 V, 0,25 A | 1 | 1-11-455 |
| 11 | 6 11239 2041 | Šroub M 4×12 | 1 | 638-6608 |

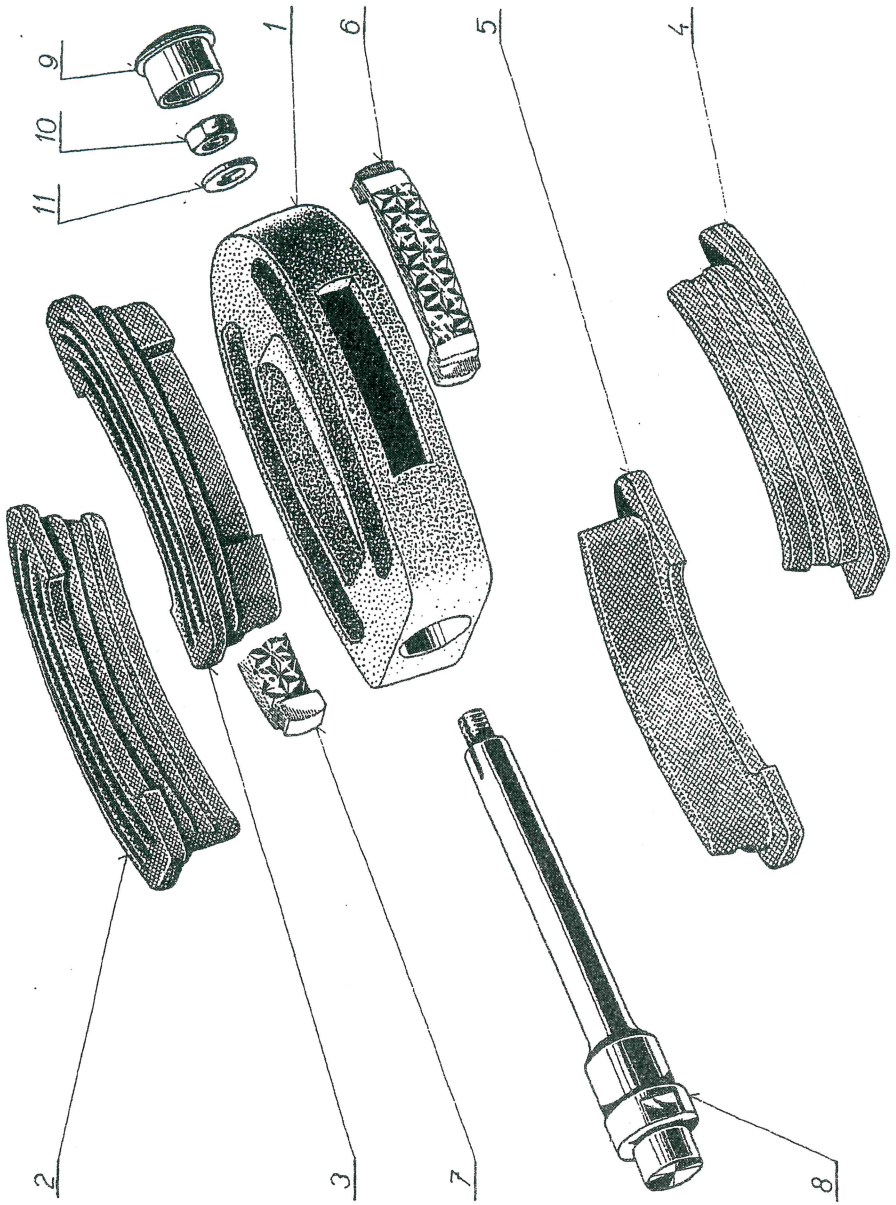




## Podskupina: PŘEVODY (Díly šlapátek)

| Pol. | Výrobní označení | Pojmenování | Kusů | Obchodní číslo Mototechny |
|---|---|---|---|---|
| 1 | Rc 2-24/494 | Rám šlapátka | 1 | 6-48-000 |
| 2 | Rc 2-24/493 | Špalík horní | 2 | 6-48-001 |
| 3 | Rc 2-24/492 | Špalík spodní | 2 | 6-48-003 |
| 4 | | | | |
| 5 | | | | |
| 6 | 99-6150.05 | Odrazové sklo | 2 | 1-42-180 |
| 7 | | | | |
| 8 | Rc 2-24/285 | Čep levý | 1 | 6-47-051 |
| 8a | Rc 2-24/286 | Čep pravý | 1 | 6-47-052 |
| 9 | Rc 2-24/284 | Víko šlapátka | 1 | 6-47-053 |
| 10 | 6 11401 1006 | Matice M 6 | 1 | 613-1139 |
| 11 | Rc 2-24/288 | Podložka 6,4 | 1 | 6-47-054 |

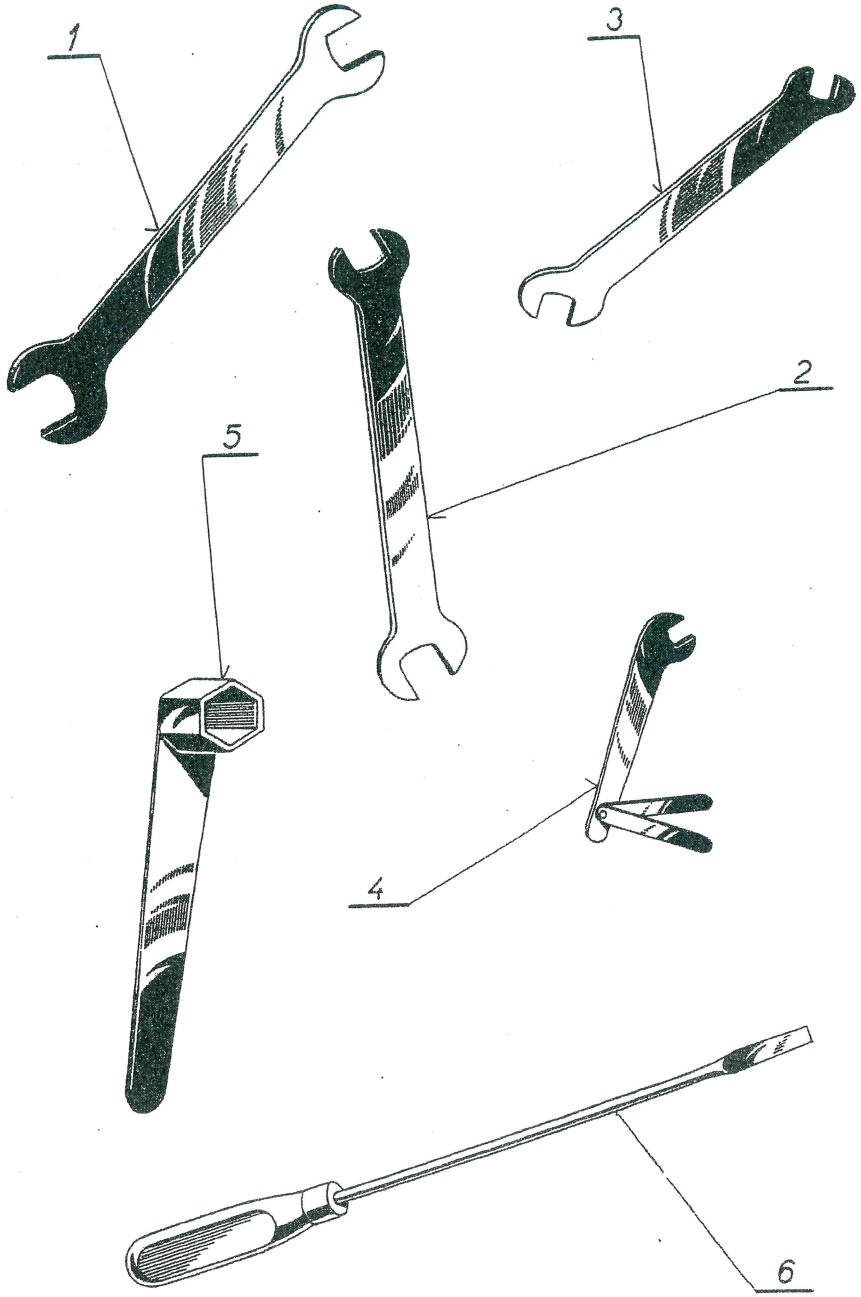




## Podskupina: NÁŘADÍ

| Pol. | Výrobní označení | Pojmenování | Kusů | Obchodní číslo Mototechny |
|---|---|---|---|---|
| | 99-4300.16 | Kompletní sada v pouzdře z PVC | 1 | 638-7101 |
| 1 | 6 49003 1417 | Klíč 14/17 | 1 | 9-01-004 |
| 2 | 6 49003 1112 | Klíč 11/12 | 1 | 9-01-003 |
| 3 | 6 49003 0910 | Klíč 9/10 | 1 | 9-01-002 |
| 4 | 99-4300.11 | Klíč na karburátor s měrkami | 1 | 638-7105 |
| 5 | 99-4300.12 | Klíč na svíčky | 1 | 638-7109 |
| 6 | 99-4300.14 | Šroubovák | 1 | 638-7110 |
| 7 | 99-4300.13 | Montážní páka | 1 | 638-7112 |

Položka 5 — Klíč na svíčku je bez držadla; držadlo tvoří montážní páka položky 7.

## I. Rejstřík výrobních čísel STADION
## v porovnání s obchodními čísly MOTOTECHNY

| Výrobní číslo Stadion | Obchodní číslo Mototechna | Strana | Výrobní číslo Stadion | Obchodní číslo Mototechna | Strana |
|---|---|---|---|---|---|
| 0001 | 638-2105 | 27 | RC 2-28/42 | 638-5219 | 49 |
| Rc 2-6/16 | 6-46-322 | 35 | RC 2-28/122 | 638-4203 | 41 |
| Rc 2-12/1 | 6-45-046 | 33 | | | |
| Rc 2-12/2 | 6-46-316 | 35 | Rc 2-28/123 | 638-4204 | 41 |
| Rc 2-12/4/1 | 6-46-301 | 35 | Rc 2-28/124 | 638-4205 | 41 |
| Rc 2-12/5 | 6-46-302 | 35 | Rc 2-28/126 | 638-2204 | 29 |
| | | | Rc 2-28/127 | 638-2200 | 29 |
| Rc 2-12/6 | 6-46-303 | 35 | Rc 2-28/128 | 638-4201 | 41 |
| Rc 2-12/9 | 6-46-304 | 35 | | | |
| Rc 2-12/10 | 6-46-306 | 35 | Rc 2-28/131 | 638-2201 | 29 |
| Rc 2-12/12 | 6-46-307 | 35 | Rc 2-28/180 | 638-2607 | 37 |
| Rc 2-12/13 | 6-46-308 | 35 | Rc 2-28/184 | 5-02-905 | 37 |
| Rc 2-12/15 | 6-46-305 | 35 | Rc 2-28/185 | 638-2605 | 37 |
| | | | Rc 2-28/192 | 5-12-647 | 37 |
| Rc 2-12/18 | 6-46-309 | 35 | Rc 2-28/194 | 638-2601 | 37 |
| Rc 2-12/22 | 6-46-317 | 35 | Rc 2-28/351 | | 39 |
| Rc 2-12/24 | 6-46-311 | 35 | Rc 2-28/352 | | 39 |
| Rc 2-12/28 | 6-46-312 | 35 | Rc 2-28/352/1 | 638-4121 | 39 |
| | | | Rc 2-28/353 | 638-4106 | 39 |
| Rc 2-24/284 | 6-47-053 | 19 | | | |
| Rc 2-24/285 | 6-47-051 | 19 | Rc 2-28/354 | 638-4110 | 39 |
| Rc 2-24/286 | 6-47-052 | 19 | Rc 2-28/355 | 638-4111 | 39 |
| Rc 2-24/288 | 6-47-054 | 19 | Rc 2-28/358 | 638-4102 | 39 |
| Rc 2-26/291 | 638-6601 | 53 | Rc 2-28/476 | 638-5216 | 49 |
| | | | Rc 2-28/477 | 638-5218 | 49 |
| Rc 2-24/490 | 6-47-042 | 17 | | | |
| Rc 2-24/491 | 6-47-043 | 17 | Rc 2-28/479 | 638-5217 | 49 |
| Rc 2-24/492 | 6-48-003 | 19 | Rc 2-28/501 | 638-2100 | 27 |
| Rc 2-24/493 | 6-48-001 | 19 | Rc 2-28/501/1 | 638-2101 | 27 |
| Rc 2-24/494 | 6-48-000 | 19 | Rc 2-28/518 | 638-1105 | 25 |
| | | | Rc 2-28/530 | 7-28-264 | 29 |
| Rc 2-26/294 | 638-6603 | 53 | Rc 2-28/532 | 638-7202 | 51 |
| Rc 2-26/295 | 638-6602 | 53 | Rc 2-28/533 | 7-28-263 | 51 |
| | | | Rc 2-28/552 | 638-3101 | 55 |
| RC 2-26/473 | 638-6604 | 53 | Rc 2-28/692 | 638-4301 | 43 |
| RC 2-26/474 | 638-6606 | 53 | Rc 2-101/371 | 638-2220 | 55 |
| RC 2-28/3 | 6-46-314 | 35 | Rc 2-101/372 | 638-2221 | 55 |



| Výrobní číslo Stadion | Obchodní číslo Mototechna | Strana | Výrobní číslo Stadion | Obchodní číslo Mototechna | Strana |
|---|---|---|---|---|---|
| Rc 2-101/376 | 638-2222 | 55 | 99-4300.16 | 638-7101 | 57 |
| Rc 2-101/377 | 638-2223 | 55 | 99-4510.00 | 638-2602 | 37 |
| Rc 2-101/378 | 638-2224 | 55 | 99-5510.00 | 638-2514 | 31 |
| Rc 2-101/379 | 638-2225 | 55 | 99-6150.05 | 1-42-180 | 19 |
| Rc 2-101/380 | 638-2226 | 55 | 99-6887.04 | 638-2102 | 27 |
| | | | 99-7071.04 | 638-2512 | 31 |
| Rc 2-101/381 | 638-2227 | 55 | 99-7209.18 | 638-2603 | 37 |
| Rc 2-150/451 | 638-5206 | 49 | | | |
| Rc 2-150/452 | 638-5131 | 47 | 99-7347.00 | 638-4116 | 39 |
| Rc 2-150/456 | 638-4122 | 39 | 99-9040.05 | 3-43-624 | 55 |
| Rc 2-197/601 | 638-4105 | 39 | 99-9120.02 | 638-2510 | 31 |
| | | | 99-9121.00 | 638-2511 | 31 |
| Rc 2-197/610 | 638-4104 | 39 | | | |
| Rc 2-197/615 | 638-4103 | 39 | 150-11-008 | 5-12-650 | 9 |
| Rc 2-197/620 | 638-4101 | 39 | 150-11-061 | 4-83-003 | 9 |
| | | | 152-22-03 | 7-09-953 | 9 |
| Rc 2-232/662 | 638-5220 | 49 | | | |
| Rc 2-232/663 | 638-5221 | 49 | 351-11-201 | 613-0160 | 9 |
| Rc 2-350/531 | 638-7201 | 51 | 351-56-011 | 638-5130 | 47 |
| 02-9280 | 7-28-265 | 17 | 353-11-114 | 5-12-652 | 9 |
| 5/08/00 | 638-4115 | 39 | 353-46-031 | 6-40-224 | 45 |
| 2556/III | 4-69-154 | 37 | 353-46-060 | 613-4315 | 43 |
| 3348 | 1-04-101 | 31 | | | |
| 61615 | 4-83-105 | 37 | 353-46-081 | 638-4328 | 43 |
| 99-0051.02 | 638-4326 | 43 | 353-46-085 | 616-4348 | 47 |
| 99-0340-02 | 6-46-313 | 35 | 353-46-101 | 613-4319 | 43 |
| 99-0550.01 | 638-4120 | 39 | 353-46-105 | 613-4316 | 43 |
| 99-0800.38 | 638-4327 | 43 | 353-46-109 | 613-4326 | 43 |
| 99-0800.70 | 638-2513 | 31 | | | |
| 99-0802.01 | 638-4119 | 31 | 353-46-112 | 613-4318 | 43 |
| | | | 353-46-113 | 613-4317 | 43 |
| 99-3431.00 | 638-4118 | 39 | 353-71-102 | 3-46-662 | 55 |
| 99-3410.02 | 638-4325 | 43 | 359-01-020 | 634-1103 | 25 |
| 99-3432.00 | 638-4117 | 39 | 359-11-131 | 7-10-313 | 9 |
| 99-3432.01 | 638-4114 | 39 | | | |
| 99-4300.11 | 638-7105 | 57 | 359-11-213 | 638-0123 | 9 |
| | | | 359-12-005 | 4-00-141/10 | 11 |
| 99-4300.12 | 638-7109 | 57 | 359-12-006 | 4-01-141/10 | 11 |
| 99-4300.13 | 638-7112 | 57 | 359-12-007 | 4-02-141/10 | 11 |
| 99-4300.14 | 638-7110 | 57 | 359-12-008 | 4-03-141/10 | 11 |

| Výrobní číslo Stadion | Obchodní číslo Mototechna | Strana |
|---|---|---|
| 359-12-009 | 4-04-141/10 | 11 |
| 359-12-014 | 3-55-380/20 | 11 |
| 359-12-015 | 3-55-382/20 | 11 |
| 359-12-016 | 3-55-385/20 | 11 |
| 359-12-017 | 3-55-387/20 | 11 |
| 359-12-018 | 3-55-390/20 | 11 |
| 359-12-024 | 4-44-006/00 | 11 |
| 359-12-034 | 4-49-010 | 11 |
| 359-12-126 | 634-0223 | 11 |
| 359-13-013 | 634-0311 | 13 |
| 359-16-012 | 4-65-004 | 15 |
| 359-22-038 | 638-0524 | 17 |
| 359-39-021 | 4-73-204 | 37 |
| 359-51-232 | 638-5125 | 47 |
| 551-10-011 | 638-0709 | 23 |
| 551-10-012 | 638-0523 | 17, 23 |
| 551-10-013 | 638-0108 | 9 |
| 551-11-010 | 638-0103 | 9 |
| 551-11-011 | 638-0711 | 23 |
| 551-11-015 | 638-0104 | 9 |
| 551-11-016 | 638-0712 | 23 |
| 551-11-021 | 638-0105 | 9 |
| 551-11-022 | 638-0106 | 9 |
| 551-11-023 | 638-0713 | 23 |
| 551-11-024 | 7-36-175 | 9 |
| 551-11-025 | 7-36-176 | 9 |
| 551-11-111 | 638-0116 | 9 |
| 551-11-112 | 638-0117 | 9 |
| 551-11-113 | 638-0118 | 9 |
| 551-11-114 | 638-0119 | 9 |
| 551-11-115 | 7-28-260 | 9 |

| Výrobní číslo Stadion | Obchodní číslo Mototechna | Strana |
|---|---|---|
| 551-11-116 | 638-0120 | 9 |
| 551-11-117 | 638-0121 | 9 |
| 551-11-211 | 638-0126 | 9 |
| 551-11-212 | 638-0127 | 9 |
| 551-12-100 | 638-0201 | 11 |
| 551-13-015 | 638-0308 | 13 |
| 551-13-018 | 638-0311 | 13 |
| 551-13-032 | 638-0312 | 13 |
| 551-13-033 | 638-0313 | 13 |
| 551-13-042 | 5-03-261 | 13 |
| 551-22-010 | 638-0501 | 17 |
| 551-22-020 | 638-0503 | 17 |
| 551-22-025 | 638-0505 | 17 |
| 551-22-026 | 638-0505/1 | 17 |
| 551-22-031 | 638-0506 | 17 |
| 551-22-032 | 638-0507 | 17 |
| 551-22-033 | 638-0508 | 17 |
| 551-22-034 | 638-0509 | 17 |
| 551-22-035 | 638-0510 | 17 |
| 551-22-036 | 638-0511 | 17 |
| 551-22-037 | 638-0512 | 17 |
| 551-22-038 | 638-0513 | 17 |
| 551-22-039 | 638-0514 | 17 |
| 551-22-040 | 638-0515 | 17 |
| 551-22-041 | 638-0516 | 17 |
| 551-22-042 | 638-0517 | 17 |
| 551-22-043 | 638-0518 | 17 |



| Výrobní číslo Stadion | Obchodní číslo Mototechna | Strana |
|---|---|---|
| 551-22-044 | 638-0519 | 17 |
| 551-22-045 | 638-0520 | 17 |
| 551-22-046 | 7-28-257 | 17 |
| 551-22-047 | 7-28-255 | 9, 17 |
| 551-24-011 | 638-0600 | 21 |
| 551-24-015 | 638-0601 | 21 |
| 551-24-032 | 638-0603 | 21 |
| 551-24-033 | 638-0604 | 21 |
| 551-28-010 | 638-0701 | 23 |
| 551-28-020 | 638-0702 | 23 |
| 551-28-030 | 638-0703 | 23 |
| 551-28-040 | 638-0704 | 23 |
| 551-28-050 | 638-0705 | 23 |
| 551-28-061 | 638-0706 | 23 |
| 551-28-062 | 638-0707 | 23 |
| 551-46-020/1 | 638-4302 | 43 |
| 551-46-031 | 638-4322 | 43 |
| 551-46-032 | 638-4306 | 43 |
| 551-46-033 | 638-4307 | 43 |
| 551-46-034 | 638-4308 | 43 |
| 551-46-040 | 638-4330 | 45 |
| 551-46-047 | 638-4331 | 45 |
| 551-46-048 | 638-5222 | 45, 49 |
| 551-46-049 | 638-5129 | 47 |
| 551-46-050 | 638-4332 | 45 |
| 551-46-060 | 638-4333 | 45 |
| 551-46-070 | 638-4334 | 45 |
| 551-46-080 | 638-4335 | 45 |
| 551-46-210 | 638-4320 | 43 |
| 551-46-215 | 638-4305 | 43 |
| 551-48-218 | 638-4329 | 43 |
| 551-51-011 | 638-5112 | 47 |

| Výrobní číslo Stadion | Obchodní číslo Mototechna | Strana |
|---|---|---|
| 551-51-012 | 638-5114 | 47 |
| 551-51-013 | 638-5104 | 47 |
| 551-51-014 | 638-5110 | 47 |
| 551-51-015 | 638-5111 | 47 |
| 551-51-018 | 7-28-258 | 47, 49 |
| 551-51-100 | 638-5101 | 47 |
| 551-51-110 | 638-5106 | 47 |
| 551-51-121 | 638-5115 | 47 |
| 551-51-200 | 638-5103 | 47 |
| 551-51-210 | 638-5118 | 47 |
| 551-51-220 | 638-5120 | 47 |
| 551-51-222 | 5-25-151 | 47 |
| 551-51-230 | 638-5127 | 47 |
| 551-51-241 | 638-5123 | 47 |
| 551-51-242 | 638-5124 | 47 |
| 551-51-244 | 638-5126 | 47 |
| 551-51-245 | 638-5122 | 47 |
| 551-56-012 | 638-5204 | 49 |
| 551-56-100 | 638-5207 | 49 |
| 551-56-110 | 638-5208 | 49 |
| 551-56-123 | 638-5213 | 49 |
| 551-56-125 | 638-5210 | 49 |
| 551-56-126 | 638-5212 | 49 |
| 551-56-127 | 638-5214 | 49 |
| 552-01-010 | 638-1102 | 25 |
| 552-01-021 | 638-1103 | 25 |
| 552-01-030 | 638-1104 | 25 |
| 552-10-000 | 638-0100 | 9 |
| 552-10-014 | 7-36-177 | 15 |
| 552-11-027 | 7-24-001 | 9 |
| 552-11-110/210 | 638-0101 | 9, 13 |
| 552-13-010 | 638-0301 | 13 |

| Výrobní číslo Stadion | Obchodní číslo Mototechna | Strana |
|---|---|---|
| 552-13-030 | 638-0303 | 13 |
| 552-13-033 | 638-0305 | 13 |
| 552-13-034 | 638-0306 | 13 |
| 552-13-035 | 7-36-178 | 13 |
| 552-16-000 | 4-64-101 | 15 |
| 552-16-010 | 4-61-260 | 15 |
| 552-16-011 | 4-65-716 | 15 |
| 552-16-012 | 4-65-712 | 15 |
| 552-16-013 | 4-65-706 | 15 |
| 552-16-014 | 4-65-703 | 15 |
| 552-16-015 | 4-65=707 | 15 |
| 552-16-016 | 4-65-710 | 15 |
| 552-16-017 | 4-65-701 | 15 |
| 552-16-018 | 4-65-704 | 15 |
| 552-16-019 | 4-65-708 | 15 |
| 552-16-020 | 4-65-603 | 15 |
| 552-16-021 | 4-65-702 | 15 |
| 552-16-022 | 4-65-711 | 15 |
| 552-16-023 | 7-77-016/10 | 15 |
| 552-16-025 | 4-65-717 | 15 |
| 552-16-028 | 4-65-713 | 15 |
| 559-30-54 | 6-60-015 | 49 |
| 6 00010 6000 | 6-86-000 | 47 |
| 6 00020 6201 | 6-86-201 | 9 |
| 6 00020 6202 | 6-86-202 | 49 |
| 6 00020 6003 | 6-86-003 | 9 |
| 6 11101 2030 | 638-4321 | 43 |
| 6 11101 2083 | 638-4206 | 37 |
| 6 11101 2107 | 634-2209 | 41 |
| 6 11103 0026 | 638-0411 | 51 |
| 6 11103-2071 | 7-70-415/05 | 25, 53 |
| 6 11103 2169 | 634-0135 | 9 |
| 6 11103 2238 | 638-4112 | 39 |

| Výrobní číslo Stadion | Obchodní číslo Mototechna | Strana |
|---|---|---|
| 6 11131 2083 | 638-0110 | 9 |
| 6 11131 2085 | 634-0117 | 9 |
| 6 11133 0102 | 7-72-212/05 | 9 |
| 6 11133 2103 | 613-0750 | 25 |
| 6 11134 2025 | 7-73-006/03 | 51 |
| 6 11134 2040 | 613-0471 | 51 |
| 6 11134 2042 | 638-0410 | 51 |
| 6 11[illegible] 0173 | 638-2604 | 37 |
| 6 11146 2075 | 638-2202 | 29 |
| 6 11148 1069 | 629-4206 | 29 |
| 6 11148 2068 | 638-4207 | 41 |
| 6 11148 2100 | 613-0162 | 9 |
| 6 11149 2069 | 7-73-110/05 | 55 |
| 6 11155 2089 | 638-0114 | 9 |
| 6 11157 2069 | 613-0443 | 43, 55 |
| 6 11157 3103 | 7-70-415/06 | 31 |
| 6 11158 2041 | 638-4208 | 41 |
| 6 11181 2099 | 613-4325 | 45 |
| 6 11233 2026 | 638-6605 | 53 |
| 6 11239 2041 | 638-6608 | 53 |
| 6 11315 2179 | 638-2103 | 27 |
| 6 11401 1005 | 613-4314 | 55 |
| 6 11401 1006 | 613-1139 | 9,17,19 25,35,47 |
| 6 11401 1008 | 616-0126 | 35 |
| 6 11401 1108 | 629-2136 | 11 |
| 6 11401 2003 | 631-0426 | 43 |
| 6 11401 2004 | 613-4165 | 41 |
| 6 11401 2005 | 613-4320 | 13 25,29,53 |
| 6 11401 2006 | 616-1139 | 9,25,37 |
| 6 11401 2008 | 616-1142 | 27 |
| 6 11401 2010 | 634-5105 | 35, 47 49 |



| Výrobní číslo Stadion | Obchodní číslo Mototechna | Strana |
|---|---|---|
| 6 11401 3005 | 613-4314 | 43 |
| 6 11403 2110 | 634-2536 | 17 |
| 6 11403 2116 | 613-5230 | 17 |
| 6 11702 1064 | 616-5132 | 17 |
| 6 11702 2043 | 616-6325 | 51 |
| 6 11702 2084 | 616-2135 | 27 |
| 6 11733 2064 | 638-0605 | 21 |
| 6 11735 0053 | 615-1155 | 9 13, 25, 43 |
| 6 11735 0064 | 615-1156 | 9, 47 |
| 6 11740 1031 | 631-0402 | 51 |
| 6 11740 1041 | 631-0403 | 41, 51 |
| 6 11740 1051 | 634-2429 | 55 |
| 6 11740 2051 | 634-2930 | 41, 25, 29. 53 |
| 6 11740 2061 | 634-0620 | 25, 37 |
| 6 11740 2082 | 634-2520 | 11 |
| 6 11740 2102 | 634-2521 | 47, 49 |
| 6 11753 1105 | 7-76-910 | 17 |
| 6 12102 0451 | 7-88-114/60 | 39 |
| 6 12143 0287 | 638-0125 | 9 |
| 6 12301 0246 | 5-24-510 | 51 |
| 6 12301 0362 | 5-24-061 | 27 |
| 6 12301 0368 | 5-24-542 | 9 |
| 6 12301 5367 | 5-24-540 | 29, 41 |
| 6 12925 0004 | 638-0315 | 13 |
| 6 12925 0014 | 7-82-616 | 35 |
| 6 12929 0004 | 7-76-954 | 21, 23 |
| 6 12929 0006 | 7-76-956 | 23 |
| 6 12929 0007 | 7-76-957 | 13 |
| 6 12930 0024 | 4-48-024 | 17 |
| 6 12931 0026 | 4-47-026 | 47 |

| Výrobní číslo Stadion | Obchodní číslo Mototechna | Strana |
|---|---|---|
| 6 12931 0032 | 4-47-032 | 9 |
| 6 12931 0035 | 4-47-035 | 9 |
| 6 13134 3072 | 634-4311 | 43 |
| 6 14636 6202 | 6-86-202 | 9 |
| 6 24300 0119 | 7-10-563 | 9 |
| 6 49003 0910 | 9-01-002 | 57 |
| 6 49003 1112 | 9-01-003 | 57 |
| 6 49003 1417 | 9-01-004 | 57 |
| 6 93133 2075 | 638-0113 | 9 |
| 6 93133 2077 | 638-0112 | 9 |
| 6 93133 2083 | 638-0111 | 9 |
| 6 93385 0241 | 638-0208 | 11 |
| 6 93771 1122 | 6-73-198 | 47 |
| 6 94143 0195 | 0-52-195 | 13 |
| 6 94149 0014 | 5-13-121 | 13 |
| 6 94311 6015 | 1-10-005 | 31, 43 |
| 6 97653 5035 | 6-77-150 | 47 |
| ČSN 36 0154 | 1-11-455 | 53 |
| ČSN 02 9318.2 | 5-13-808 | 13 |
| 202-8002.95 | 0-78-500 | 51 |
| 302-6921.20 | 0-78-501 | 51 |
| 202-8010.99 | 0-78-502 | 51 |
| 302-8026.34 | 0-78-512 | 51 |
| 402-1041.54 | 0-78-506 | 51 |
| 402-5002.72 | 0-78-505 | 51 |
| 402-5211.65 | 0-78-509 | 51 |
| 402-8010.98 | 0-78-503 | 51 |
| 402-8020.19 | 0-39-305 | 51 |
| 402-8474.06 | 0-40-305 | 51 |
| 402-8498.34 | 0-43-012 | 51 |
| 502-1042.89 | 0-78-508 | 51 |
| 502-3101.17 | 0-78-511 | 51 |
| 502-8022.40 | 0-78-504 | 51 |

## II. Rejstřík obchodních čísel MOTOTECHNY v porovnání s výrobními čísly STADION

| Obchodní číslo Mototechna | Výrob. označení Stadion | Strana |
|---|---|---|
| 0-39-305 | 402-8020.19 | 51 |
| 0-40-305 | 402-8474.06 | 51 |
| 0-43-012 | 402-8498.34 | 51 |
| 0-52-195 | 6 94143 0195 | 13 |
| 0-78-500 | 202-8002.95 | 51 |
| 0-78-501 | 302-6921.20 | 51 |
| 0-78-502 | 202-8010.99 | 51 |
| 0-78-503 | 402-8010.98 | 51 |
| 0-78-504 | 502-8022.40 | 51 |
| 0-78-505 | 402-5002.72 | 51 |
| 0-78-506 | 402-1041.54 | 51 |
| 0-78-508 | 502-1042.89 | 51 |
| 0-78-509 | 402-5211.65 | 51 |
| 0-78-511 | 502-3101.17 | 51 |
| 0-78-512 | 302-8026.34 | 51 |
| 1-04-101 | 3348 | 31 |
| 1-10-005 | 6 94311 6015 | 31 |
| 1-11-455 | ČSN 36 0154 | 53 |
| 1-42-180 | 99-6150.05 | 19 |
| 3-00-000/3 | — | 47 |
| 3-02-000 | — | 47 |
| 3-10-018 | — | 47 |
| 3-43-624 | 99-9040.05 | 55 |
| 3-46-662 | 353-71-102 | 55 |
| 3-55-380/20 | 359-12-014 | 11 |
| 3-55-382/20 | 359-12-015 | 11 |
| 3-55-385/20 | 359-12-016 | 11 |
| 3-55-387/20 | 359-12-017 | 11 |
| 3-55-390/20 | 359-12-018 | 11 |
| 4-00-141/10 | 359-12-005 | 11 |
| 4-01-141/10 | 359-12-006 | 11 |
| 4-02-141/10 | 359-12-007 | 11 |
| 4-03-141/10 | 359-12-008 | 11 |
| 4-04-141/10 | 359-12-009 | 11 |
| 4-44-006/00 | 359-12-024 | 11 |
| 4-47-026 | 6 12931 0026 | 47 |
| 4-47-032 | 6 12931 0032 | 9 |
| 4-47-035 | 6 12931 0035 | 9 |
| 4-48-024 | 6 12930 0024 | 17 |
| 4-49-010 | 359-12-034 | 11 |
| 4-61-260 | 552-16-010 | 15 |
| 4-64-101 | 552-16-000 | 15 |
| 4-65-004 | 359-16-012 | 15 |
| 4-65-603 | 552-16-020 | 15 |
| 4-65-701 | 552-16-017 | 15 |
| 4-65-702 | 552-16-021 | 15 |
| 4-65-703 | 552-16-014 | 15 |
| 4-65-704 | 552-16-018 | 15 |
| 4-65-706 | 552-16-013 | 15 |
| 4-65-707 | 552-16-015 | 15 |
| 4-65-708 | 552-16-019 | 15 |
| 4-65-710 | 552-16-016 | 15 |
| 4-65-716 | 552-16-011 | 15 |
| 4-65-717 | 552-16-025 | 15 |
| 4-65-711 | 552-16-022 | 15 |
| 4-65-712 | 552-16-012 | 15 |
| 4-65-713 | 552-16-028 | 15 |
| 4-65-715 | 552-16-026 | 15 |
| 4-69-154 | 2556/III | 37 |
| 4-73-204 | 359-39-021 | 37 |
| 4-83-003 | 150-11-061 | 9 |
| 4-83-105 | 616 15 | 37 |



| Obchodní číslo Mototechna | Výrob. označení Stadion | Strana |
|---|---|---|
| 5-02-905 | Rc 2-28/184 | 37 |
| 5-03-261 | 551-13-042 | 13 |
| 5-12-647 | Rc 2-28/192 | 37 |
| 5-12-650 | 150-11-008 | 9 |
| 5-12-652 | 353-11-114 | 9 |
| 5-13-121 | 6 94149 0014 | 13 |
| 5-13-808 | 02-9318.2 | 13 |
| 5-24-061 | 6 12301 0362 | 27 |
| 5-24-510 | 6 12301 0246 | 51 |
| 5-24-540 | 6 12301 5367 | 29, 41 |
| 5-24-542 | 6 12301 0368 | 9 |
| 5-25-151 | 551-51-222 | 47 |
| 6-40-224 | 353-46-031 | 45 |
| 6-45-046 | Rc 2-12/1 | 33 |
| 6-46-301 | Rc 2-12/4/1 | 35 |
| 6-46-302 | Rc 2-12/5 | 35 |
| 6-46-303 | Rc 2-12/6 | 35 |
| 6-46-304 | Rc 2-12/9 | 35 |
| 6-46-305 | Rc 2-12/15 | 35 |
| 6-46-306 | Rc 2-12/10 | 35 |
| 6-46-307 | Rc 2-12/12 | 35 |
| 6-46-308 | Rc 2-12/13 | 35 |
| 6-46-309 | Rc 2-12/18 | 35 |
| 6-46-311 | Rc 2-12/24 | 35 |
| 6-46-312 | Rc 2-12/28 | 35 |
| 6-46-313 | 99-0340-02 | 35 |
| 6-46-314 | Rc 2-28/3 | 35 |
| 6-46-316 | Rc 2-12/2 | 35 |
| 6-46-317 | Rc 2-12/22 | 35 |
| 6-46-322 | Rc 2-6/16 | 35 |
| 6-47-042 | Rc 2-24/490 | 17 |
| 6-47-043 | Rc 2-24/491 | 17 |
| 6-47-051 | Rc 2-24/285 | 19 |
| 6-47-052 | Rc 2-24/286 | 19 |
| 6-47-053 | Rc 2-24/284 | 19 |
| 6-47-054 | Rc 2-24/288 | 19 |
| 6-48-000 | Rc 2-24/494 | 19 |
| 6-48-001 | Rc 2-24/493 | 19 |
| 6-48-003 | Rc 2-24/492 | 19 |
| 6-60-015 | 559-30 = 54 | 49 |
| 6-73-198 | 6-93771 1122 | 47 |
| 6-77-150 | 6 97653 5035 | 47 |
| 6-86-000 | 6 00010 6000 | 47 |
| 6-86-003 | 6 00020 6003 | 9 |
| 6-86-122 | 6 14640 6202 | 9 |
| 6-86-201 | 6 00020 6201 | 9 |
| 6-86-202 | 6 00020 6202 | 49 |
| 7-09-953 | 152-22-03 | 9 |
| 7-10-313 | 359-11-131 | 9 |
| 7-10-563 | 6 24300 0119 | 9 |
| 7-24-001 | 551-11-027 | 9, 13 |
| 7-28-255 | 551-22-047 | 9, 17 |
| 7-28-257 | 551-22-046 | 17 |
| 7-28-258 | 551-51-018 | 47, 49 |
| 7-28-260 | 551-11-115 | 9 |
| 7-28-263 | Rc 2-28/533 | 51 |
| 7-28-264 | Rc 2-28/530 | 29 |
| 7-28-265 | 02-9280 | 17 |
| 7-36-175 | 551-11-024 | 9 |
| 7-36-176 | 551-11-025 | 9 |
| 7-36-177 | 552-10-014 | 15 |
| 7-36-178 | 552-13-035 | 13 |
| 7-70-415/05 | 6 11103 2071 | 25, 53 |
| 7-70-415/06 | 6 11157 3103 | 31 |
| 7-72-212/05 | 6 11133 0102 | 9 |
| 7-73-006/03 | 6 11134 2025 | 51 |
| 7-73-110/05 | 6 11149 2069 | 55 |

| Obchodní číslo Mototechna | Výrob. označení Stadion | Strana |
|---|---|---|
| 7-76-910 | 6 11753 1105 | 17 |
| 7-76-954 | 6 12929 0004 | 21, 23 |
| 7-76-956 | 6 12929 0006 | 23 |
| 7-76-957 | 6 12929 0007 | 13 |
| 7-77-0616/10 | 552-16-023 | 15 |
| 7-82-616 | 6 12925 0014 | 35 |
| 7-88-114/60 | 6 12102 0451 | 39 |
| 9-01-002 | 6 49003 0910 | 57 |
| 9-01-003 | 6 49003 1112 | 57 |
| 9-01-004 | 6 49003 1417 | 57 |
| 613-0160 | 351-11-201 | 9 |
| 613-0162 | 6 11148 2100 | 9 |
| 613-0443 | 6 11157 2069 | 43, 55 |
| 613-0471 | 6 11134 2040 | 51 |
| 613-0750 | 6 11133 2103 | 25 |
| 613-1139 | 6 11401-1006 | 17, 19 |
| 613-4165 | 6 11401 2004 | 41 |
| 613-4314 | 6 11401 1005 | 43, 55 |
| | 6 11401 3005 | |
| 613-4315 | 353-46-060 | 43 |
| 613-4316 | 353-46-105 | 43 |
| 613-4317 | 353-46-113 | 43 |
| 613-4318 | 353-46-112 | 43 |
| 613-4319 | 353-46-101 | 43 |
| 613-4320 | 6 11401 2005 | 13,25,29, |
| 613-4325 | 6 11181 2099 | 43, 45 |
| 613-4326 | 353-46-109 | 43 |
| 613-5230 | 6 11403 2116 | 17 |
| 615-1155 | 6 11735 0053 | 9, 13, 25, 43 |
| 615-1156 | 6 11735 0064 | 9, 47 |
| 616-0126 | 6 11401 1008 | 35 |
| 616-1139 | 6 11401 2006 | 9, 25 |

| Obchodní číslo Mototechna | Výrob. označení Stadion | Strana |
|---|---|---|
| 616-1142 | 6 11401 2008 | 27 |
| 616-2135 | 6 11702 2084 | 27 |
| 616-4348 | 353-46-085 | 47 |
| 616-5132 | 6 11702 1064 | 17 |
| 616-6325 | 6 11702 2043 | 51 |
| 629-2136 | 6 11401 1108 | 11 |
| 629-4206 | 6 11148 1069 | 29 |
| 631-0402 | 6 11740 1031 | 51 |
| 631-0403 | 6 11740 1041 | 51 |
| 631-0426 | 6 11401 2003 | 43 |
| 634-0117 | 6 11131 2085 | 9 |
| 634-0135 | 6 11103 2169 | 9 |
| 634-0223 | 359-12-126 | 11 |
| 634-0311 | 359-13-013 | 13 |
| 634-0620 | 6 11740-2061 | 25, 37 |
| 634-1103 | 359-01-020 | 25 |
| 634-2209 | 6 11101 2107 | 37 |
| 634-2429 | 6 11740 1051 | 37 |
| 634-2520 | 6 11740 2082 | 11 |
| 634-2521 | 6 11740 2102 | 47, 49 |
| 634-2536 | 6 11403 2110 | 17 |
| 634-2930 | 6 11740 2051 | 29, 41, 53, 55 |
| 634-4311 | 6 13134 3072 | 43 |
| 634-5105 | 6 11401 2010 | 35, 47, 49 |
| 638-0100 | 552-10-000. | 9 |
| 638-0101 | 552-11-110/210 | 9 |
| 638-0103 | 551-11-010 | 9 |
| 638-0104 | 551-11-015 | 9 |
| 638-0105 | 551-11-021 | 9 |
| 638-0106 | 551-11-022 | 9 |
| 638-0108 | 551-10-013 | 9 |
| 638-0110 | 6 11131-2083 | 9 |
| 638-0111 | 6 93133 2083 | 9 |
| 638-0112 | 6 93133 2077 | 9 |
| 638-0113 | 6 93133 2075 | 9 |
| 638-0114 | 6 11155 2089 | 9 |
| 638-0116 | 551-11-111 | 9 |
| 638-0117 | 551-11-112 | 9 |



| Obchodní číslo Mototechna | Výrob. označení Stadion | Strana |
|---|---|---|
| 638-0118 | 551-11-113 | 9 |
| 638-0119 | 551-11-114 | 9 |
| 638-0120 | 551-11-116 | 9 |
| 638-0121 | 551-11-117 | 9 |
| 638-0123 | 359-11-213 | 9 |
| 638-0125 | 6 12143 0287 | 9 |
| 638-0126 | 551-11-211 | 9 |
| 638-0127 | 551-11-212 | 9 |
| 638-0201 | 551-12-100 | 11 |
| 638-0301 | 552-13-010 | 13 |
| 638-0303 | 552-13-030 | 13 |
| 638-0305 | 552-13-033 | 13 |
| 638-0306 | 552-13-034 | 13 |
| 638-0308 | 551-13-015 | 13 |
| 638-0311 | 551-13-018 | 13 |
| 638-0312 | 551-13-032 | 13 |
| 638-0313 | 551-13-033 | 13 |
| 638-0315 | 6 12925 0004 | 13 |
| 638-0410 | 6 11134 2042 | 51 |
| 638-0411 | 6 11103 0026 | 51 |
| 638-0501 | 551-22-010 | 17 |
| 638-0503 | 551-22-020 | 17 |
| 638-0505 | 551-22-025 | 17 |
| 638-0505/1 | 551-22-026 | 17 |
| 638-0506 | 551-22-031 | 17 |

| Obchodní číslo Mototechna | Výrob. označení Stadion | Strana |
|---|---|---|
| 638-0507 | 551-22-032 | 17 |
| 638-0508 | 551-22-033 | 17 |
| 638-0509 | 551-22-034 | 17 |
| 638-0510 | 551-22-035 | 17 |
| 638-0511 | 551-22-036 | 17 |
| 638-0512 | 551-22-037 | 17 |
| 638-0513 | 551-22-038 | 17 |
| 638-0514 | 551-22-039 | 17 |
| 638-0515 | 551-22-040 | 17 |
| 638-0516 | 551-22-041 | 17 |
| 638-0517 | 551-22-042 | 17 |
| 638-0518 | 551-22-043 | 17 |
| 638-0519 | 551-22-044 | 17 |
| 638-0520 | 551-22-045 | 17 |
| 638-0523 | 551-10-012 | 17, 23 |
| 638-0524 | 359-22-038 | 17 |
| 638-0600 | 551-24-011 | 21 |
| 638-0601 | 551-24-015 | 21 |
| 638-0603 | 551-24-032 | 21 |
| 638-0604 | 551-24-033 | 21 |
| 638-0605 | 6 11733 2064 | 21 |
| 638-0701 | 551-28-010 | 23 |
| 638-0702 | 551-28-020 | 23 |
| 638-0703 | 551-28-030 | 23 |
| 638-0704 | 551-28-040 | 23 |
| 638-0705 | 551-28-050 | 23 |
| 638-0706 | 551-28-061 | 23 |

| Obchodní číslo Mototechna | Výrob. označení Stadion | Strana |
|---|---|---|
| 638-0707 | 551-28-062 | 23 |
| 638-0709 | 551-10-011 | 23 |
| 638-0711 | 551-11-011 | 23 |
| 638-0712 | 551-11-016 | 23 |
| 638-0713 | 551-11-023 | 23 |
| 638-1102 | 552-01-010 | 25 |
| 638-1103 | 552-01-021 | 25 |
| 638-1104 | 552-01-030 | 25 |
| 638-1105 | Rc 2-28/518 | 25 |
| 638-2100 | Rc 2-28/501 | 27 |
| 638-2101 | Rc 2-28/501/1 | 27 |
| 638-2102 | 99-6887.04 | 27 |
| 638-2103 | 6 11315 2179 | 27 |
| 638-2105 | 0001 | 27 |
| 638-2200 | Rc 2-28/127 | 29 |
| 638-2201 | Rc 2-28/131 | 29 |
| 638-2202 | 6 11146 2075 | 29 |
| 638-2204 | Rc 2-28/126 | 29 |
| 638-2220 | Rc 2 101/371 | 55 |
| 638-2221 | Rc 2-101/372 | 55 |
| 638-2222 | Rc 2-101/376 | 55 |
| 638-2223 | Rc 2-101/377 | 55 |
| 638-2224 | Rc 2-101/378 | 55 |
| 638-2225 | Rc 2-101/379 | 55 |
| 638-2226 | Rc 2-101/380 | 55 |
| 638-2227 | Rc 2-101/381 | 55 |
| 638-2510 | 99-9120.02 | 31 |
| 638-2511 | 99-9121.00 | 31 |
| 638-2512 | 99-7071.04 | 31 |
| 638-2513 | 99-0800.70 | 31 |
| 638-2514 | 99-5510.00 | 31 |
| 638-2601 | Rc 2-28/194 | 37 |
| 638-2602 | 99-4510-00 | 37 |
| 638-2603 | 99-7209-18 | 37 |
| 638-2604 | 6 11143 0173 | 37 |
| 638-2605 | Rc 2-28/185 | 37 |

| Obchodní číslo Mototechna | Výrob. označení Stadion | Strana |
|---|---|---|
| 638-2607 | Rc 2-28/180 | 37 |
| 638-3101 | Rc 2-28/552 | 55 |
| 638-4101 | Rc 2-197/620 | 39 |
| 638-4102 | Rc 2-28/358 | 39 |
| 638-4103 | Rc 2-197/615 | 39 |
| 638-4104 | Rc 2-197/610 | 39 |
| 638-4105 | Rc 2-197/601 | 39 |
| 638-4106 | Rc 2-28/353 | 39 |
| 638-4110 | Rc 2-28/354 | 39 |
| 638-4111 | Rc 2-28/355 | 39 |
| 638-4112 | 6 11103 2238 | 39 |
| 638-4114 | 99 3432.01 | 39 |
| 638-4115 | 5/08/00 | 39 |
| 638-4116 | 99 7347.00 | 39 |
| 638-4117 | 99-3432.00 | 39 |
| 638-4118 | 99-3431.00 | 39 |
| 638-4119 | 99-0802.01 | 39 |
| 638-4120 | 99-0550.01 | 39 |
| 638-4121 | Rc 2-28/352/1 | 39 |
| 638-4122 | Rc 2-150/456 | 39 |
| 638-4201 | Rc 2-28/128 | 41 |
| 638-4203 | Rc 2-28/122 | 41 |
| 638-4204 | Rc 2-28/123 | 41 |
| 638-4205 | Rc 2-28/124 | 41 |
| 638-4206 | 6 11101 2083 | 41 |
| 638-4207 | 6 11148 2068 | 41 |
| 638-4208 | 6 11158 2041 | 41 |
| 638-4301 | Rc 2-28/692 | 43 |
| 638-4302 | 551-46-020/1 | 43 |
| 638-4305 | 551-46-215 | 43 |
| 638-4306 | 551-46-032 | 43 |
| 638-4307 | 551-46-033 | 43 |
| 638-4308 | 551-46-034 | 43 |



| Obchodní číslo Mototechna | Výrob. označení Stadion | Strana |
|---|---|---|
| 638-4320 | 551-46-210 | 43 |
| 638-4321 | 6 11101 2030 | 43 |
| 638-4322 | 551-46-031 | 43 |
| 638-4325 | 99-3410.02 | 43 |
| 638-4326 | 99-0051.02 | 43 |
| 638-4327 | 99-0800.38 | 43 |
| 638-4328 | 353-46-081 | 43 |
| 638-4329 | 551-48-218 | 43 |
| 638-4330 | 551-46-040 | 45 |
| 638-4331 | 551-46-047 | 45 |
| 638-4332 | 551-46-050 | 45 |
| 638-4333 | 551-46-060 | 45 |
| 638-4334 | 551-46-070 | 45 |
| 638-4335 | 551-46-080 | 45 |
| 638-5101 | 551-51-100 | 47 |
| 638-5103 | 551-51-200 | 47 |
| 638-5104 | 551-51-013 | 47 |
| 638-5106 | 551-51-110 | 47 |
| 638-5110 | 551-51-014 | 47 |
| 638-5111 | 551-51-015 | 47 |
| 638-5112 | 551-51-011 | 47 |
| 638-5114 | 551-51-012 | 47 |
| 638-5115 | 551-51-121 | 47 |
| 638-5118 | 551-51-210 | 47 |
| 638-5120 | 551-51-220 | 47 |
| 638-5122 | 551-51-245 | 47 |
| 638-5123 | 551-51-241 | 47 |
| 638-5124 | 551-51-242 | 47 |
| 638-5125 | 359-51-232 | 47 |
| 638-5126 | 551-51-244 | 47 |
| 638-5127 | 551-51-230 | 47 |
| 638-5129 | 551-46-049 | 47 |

| Obchodní číslo Mototechna | Výrob. označení Stadion | Strana |
|---|---|---|
| 638-5130 | 351-56-011 | 47 |
| 638-5131 | Rc 2-150/452 | 47 |
| 638-5204 | 551-56-012 | 49 |
| 638-5206 | Rc 2-150/451 | 49 |
| 638-5207 | 551-56-100 | 49 |
| 638-5208 | 551-56-110 | 49 |
| 638-5210 | 551-56-125 | 49 |
| 638-5212 | 551-56-126 | 49 |
| 638-5213 | 551-56-123 | 49 |
| 638-5214 | 551-56-127 | 49 |
| 638-5216 | Rc 2-28/476 | 49 |
| 638-5217 | Rc 2-28/479 | 49 |
| 638-5218 | Rc 2-28/477 | 49 |
| 638-5219 | Rc 2-28/42 | 49 |
| 638-5220 | Rc 2-232/662 | 49 |
| 638-5221 | Rc 2-232/663 | 49 |
| 638-5222 | 551-46-048 | 45, 49 |
| 638-6601 | Rc 2-26/291 | 53 |
| 638-6602 | Rc 2-26/295 | 53 |
| 638-6603 | Rc 2-26/294 | 53 |
| 638-6604 | Rc 2-26/473 | 53 |
| 638-6605 | 6 11233 2026 | 53 |
| 638-6606 | Rc 2-26/474 | 53 |
| 638-6608 | 6 11239 2041 | 53 |
| 638-7101 | 994300.16 | 57 |
| 638-7105 | 99 4300.11 | 57 |
| 638-7109 | 99 4300.12 | 57 |
| 638-7110 | 99-4300.14 | 57 |
| 638-7112 | 99-4300.13 | 57 |
| 638-7201 | Rc 2-350/531 | 51 |
| 638-7202 | Rc 2-28/532 | 51 |

**Seznam náhradních součástí pro**

**MOPED S 11**

Vydalo ministerstvo dopravy — Dopravní nakladatelství, Praha 3 — Nové Město, Dlážděná 5.

Zpracoval Josef Koš, ÚOZ 21
MOTOTECHNA,
Ústřední odbytová základna pro motorová vozidla a příslušenství, Praha 12, Římská 20.

Vytiskly Západomoravské tiskárny, n. p., závod 04, Brno, Gottwaldova 21.
KF 140 — VA 2,93